GEZE

AUTOMAZIONE
PORTE BATTENTE

CATALOGO

GLASSFIRE
SERRAMENTI TAGLIAFUOCO

GLASSFIRE
SERRAMENTI TAGLIAFUOCO

Sede operativa:
Via Labriola, snc - (Zona Industriale)
73019 **Trepuzzi** • LECCE • Italy
Telefono: +39 **0832 757979** • Fax: +39 0832 760241
E-mail: **info@glassfire.it** • PEC: glassfiresrl@legalmail.it
Sito web: **www.glassfire.it**

Sede legale: Via Pietro Marti, 9 – 73100 LECCE – ITALY
P.IVA: IT03972870756

È vietata la riproduzione. Tutti i diritti sono riservati. Nessuna parte del presente volume può essere riprodotta o diffusa con qualsiasi mezzo, fotocopie, microfilm o altro, senza il consenso scritto della GLASSFIRE s.r.l.

I disegni sono esemplificativi e fuori scala.

Edizione: Marzo 2023

Per porte tagliafuoco e tagliafumo

Per porte tagliafuoco ad un'anta

In situazioni critiche, nulla può essere lasciato al caso. In presenza di un incendio, è essenziale che il sistema di azionamento delle porte funzioni in modo effeciente. È questo il caso dell'automatismo TSA 160 F omologato per porte tagliafuoco ad un'anta, con apriporta elettrico.

Il modello TSA 160 F in grado di azionare ante fino a 1400 mm di larghezza e 250 kg di peso. Come gli altri TSA 160, automatismo TSA 160 F può essere a tutti i sistemi di comando noti. Può essere messo in funzione utilizzando elementi di comando di diverso tipo (radar, a raggi infrarossi, relè fotoelettrici, interruttori).

Prima dell'avviamento occorre sbloccare il catenaccio. Per questa ragione il telaio della porta deve essere dotato di un apriporta elettromagnetico.

Quando si utilizza l'automatismo TSA 160 F con porte tagliafuoco e tagliafumo, occorre impiegare specifici dispositivi di controllo, come sensori di fumo, che, in caso di incendio, disattivano tutti i dispositivi per l'apertura della porta, sbloccano la porta dalla posizione fissa di apertura ed interrompono l'alimentazione elettrica dell'apriporta. L'automatismo può essere poi rimesso in funzione premendo il pulsante di reset posto sull'automatismo stesso. Il sensore di fumo comanda il relè di rete (24 V DC) e l'automatismo utilizza l'alimentazione (220 V AC).

L'automatismo TSA 160 F dimostra la propria flessibilità anche con i sistemi di rilevamento fumo ed è omologato per la maggior parte di essi.

Per porte tagliafuoco a due ante

In caso di incendio, la cosa più importante è che la sequenza di chiusura delle porta a due ante avvenga regolarmente.

Questo può esere garantito solo dal controllo integrato della sequenza di chiusura.

In situazioni di pericolo o di interruzione della corrente, l'automatismo TSA 160 F-IS garantisce la corretta sequenza di chiusura delle due ante della porta.

TSA 160 NT

Casi di impiego

TSA 160 NT

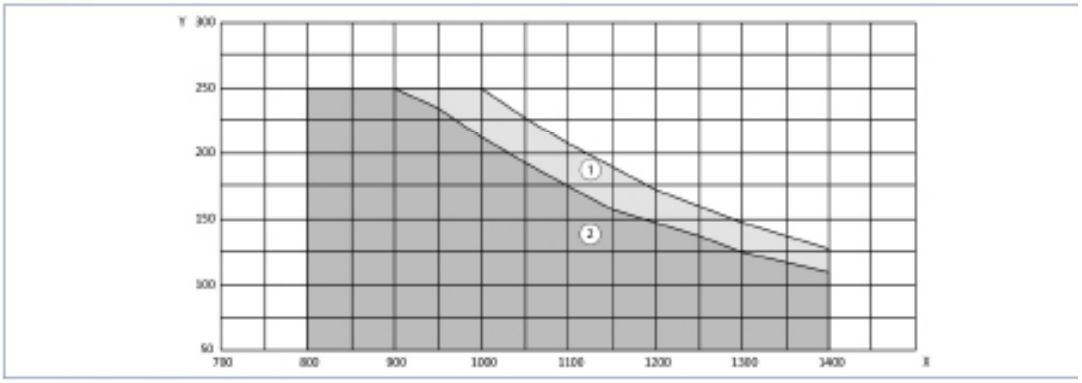

X = Larghezza della porta (mm)
Y = Peso della porta (kg)
1 = Braccio a V
2 = Braccio a slitta con rullo

TSA 160 NT EN7

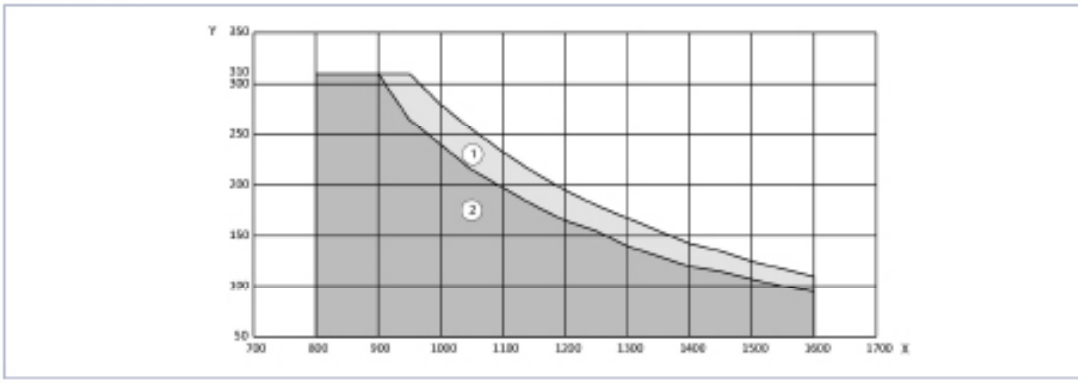

X = Larghezza della porta (mm)
Y = Peso della porta (kg)
1 = Braccio a V
2 = Braccio a slitta con rullo

Montaggio su telaio con braccio a V sul lato opposto alle cerniere, 1 anta

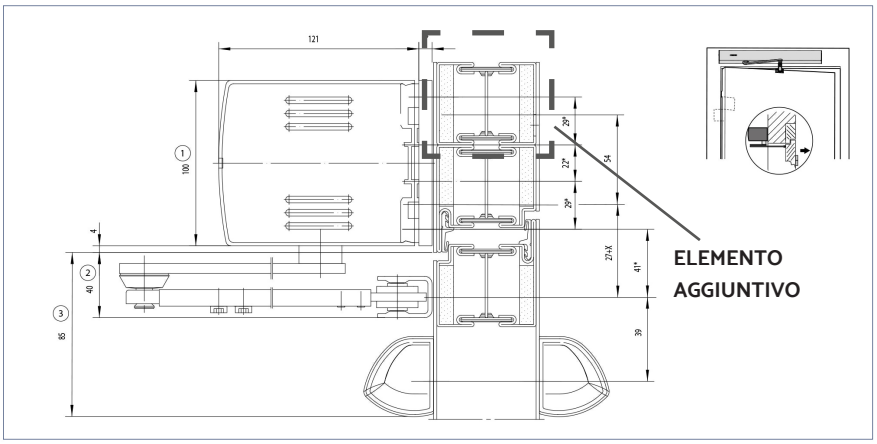

* = Montaggio con piastra
1 = Ingombro TSA 160 NT
2 = Ingombro braccio a V
3 = Ingombro sensore di sicurezza

I comandi dell'automatismo

Tutto dipende dall'applicazione. Se la porta è destinata al passaggio di sedie a rotelle, barelle, o persone con oggetti ingombrantik questo influisce sulle scelta del dispositivo di comando adatto. La fase di comando deve essere impostata in modo tale da consentire il passaggio attraverso la porta a normale passo d'uomo.

Si può utilizzare, ad esempio un sensore di comando installato sul lato della porta opposto a quello sul quale si trova il sensore di sicurezza. In questo modo, si evita l'installazione di un ulteriore dispositivo di comando a soffitto o a parete. Gli automatismi per porta a battente TSA 160 possono essere azionati elettronicamente da tutti i dispositivi in commercio:

- Sensori di movimento a infrarossi attivi
- Sensori di movimento radar
- Sensori di movimento radar con riconoscimento della direzione
- Interruttori a chiave
- Interruttori a tirare
- Contatti a pavimento
- Pulsanti di comando
- Pedane a pavimento
- Radiocomandi
- Sensori di comando
- Schede codificate
- Fotocellule

Pulsante piatto

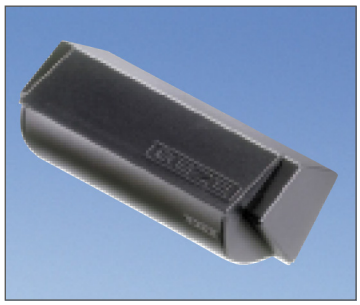

Sensore di movimento a radar

Protezione del programmatore

I programmatori a display DPS e quello a tasti TPS possono essere protetti tramite codice o combinabili con un contatto a chiave. Il programmatore meccanico MPS è disponibile sia in versione standard che nella versione con chiave. Definire per il lato a spingere e tirare i componenti richiesti

Programmatore con opzione OFF (DPS)

C O M P O N E N T I

Sensore di sicurezza GC 335 antiscivolamento

Il braccio a slitta per sensore GC GR è disponibile per automatismi, TSA 160 NT e Powerturn. Il sensore e il braccio a slitta si posso- no assemblare tra di loro in maniera tale da risultare come un componente unico. Quindi, nelle porte dal profilo sottile, la guida si può montare insieme ai componenti di sicurezza. Le caratteristiche del prodotto sono le seguenti:

• Per porte a uno e a due battenti

• Disponibile per le varianti TSA 160 NT, Slimdrive EMD e Powerturn con braccio a slitta

• Il sensore e il profilo per il braccio a slitta sono disponibili singolarmente, così è possibile intervenire modificando anche sistemi già esistenti

• Come accessorio è disponibile un riparo dalla pioggia

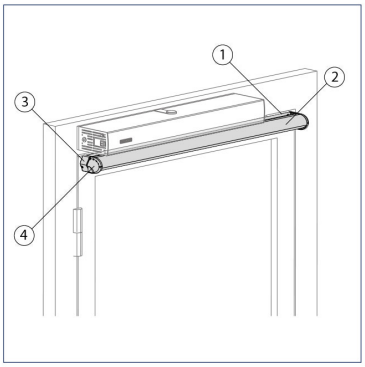

1 = Braccio a slitta per sensore
2 = Sensore di sicurezza GC 335
3 = Tappo laterale del braccio a slitta
4 = Tappo laterale per sensore di sicurezza GC 335

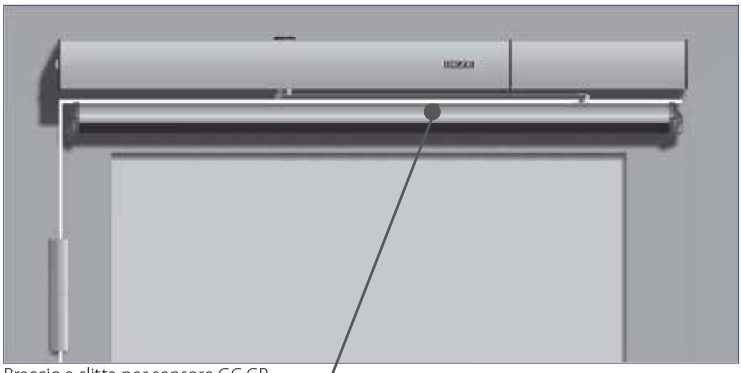

Braccio a slitta per sensore GC GR

LARGHEZZA SENSORI
Larhezza anta = 310 mm
Larhezza anta = 910 mm
Larhezza anta = 1410 mm

Accessori per porte a battente

Copertura, piastra di montaggio, braccio a V, braccio a slitta con rullo con leva

Copertura

La copertura può essere anodizzata o verniciata. Per le varianti a due ante, la copertura può essere ordinata come pezzo unico o in tre parti separate (due per gli automatismi e una per la parte centrale)

Piastra di montaggio per gli automatismi (optional)

La piastra di montaggio è necessaria a seconda del tipo di montaggio. E' consigliata per semplificare l'installazione e cambia in base al tipo di copertura.

Braccio a V

I bracci a V sono disponibili per spallette di diverse profondità per montaggio a spingere

Componenti di serie

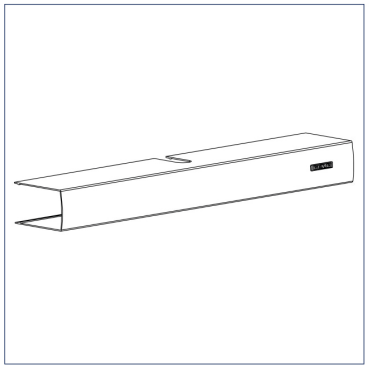

Copertura

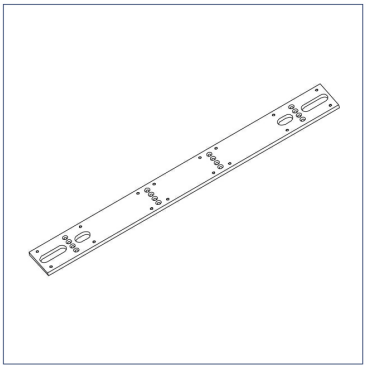

Piastra di montaggio

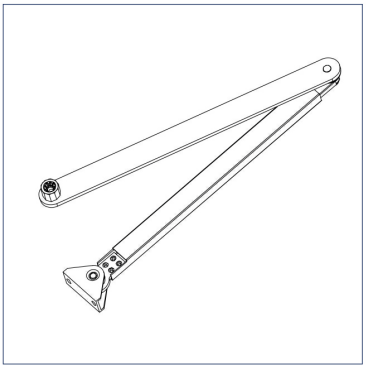

Braccio a V spingente

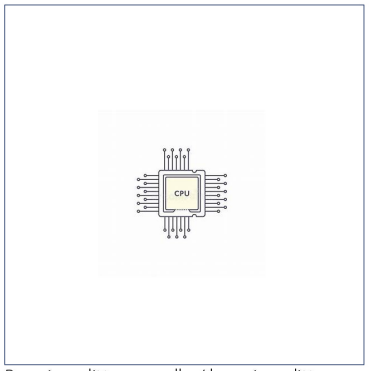

TSA F Scheda

- **Automatismo**
- **Rilevatore di movimento**
- **Pulsante a gomito in plastica**
- **Programmatore**
- **Sensore di apertura a sfioro**
- **Pulsante a gomito**
- **Sensore di apertura a sfioro con LED**
- **Pulsante di sgancio manuale**
- **Pulsante a pavimento**
- **Sensore di sicurezza**

GLASSFIRE

SERRAMENTI TAGLIAFUOCO