ISTRUZIONI DI MONTAGGIO

GLASSFIRE
SERRAMENTI TAGLIAFUOCO

VITREX F13

SCORREVOLE AUTOMATICO 1 E 2 BATTENTI

POSIZIONAMENTO DEL BINARIO

Centrare la guida rispetto a LVM.

Il binario va montato ad una altezza che corrisponde alla formula sottostante (vedi fig. 1a)

H binario da terra = (H dell'anta + 58 mm) oppure HFM + 115 mm.

Come ausilio di posa in opera e verifica sono forniti inoltre a corredo N° 2 distanziatori già a misura.

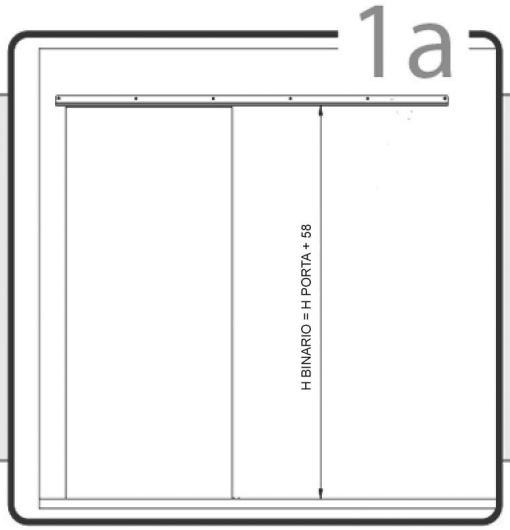

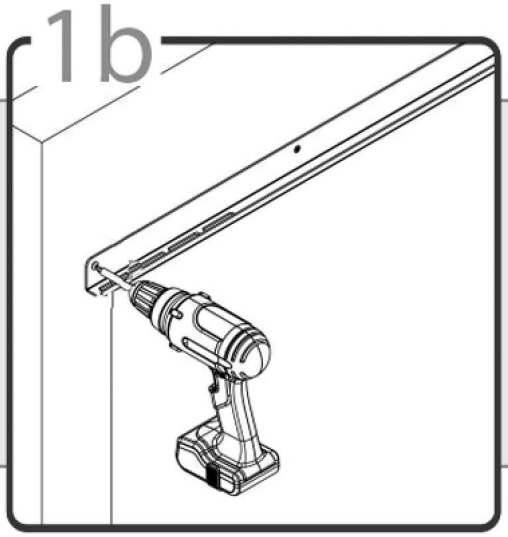

Il montaggio va effettuato mediante tasselli (o viti con ø ≥ 6 mm e L > 60 mm)

Prima avvitare le viti attraverso i fori asolati posti alle 2 estremità, poi mettere in bolla il binario.

In fine avvitare le viti centrali restanti

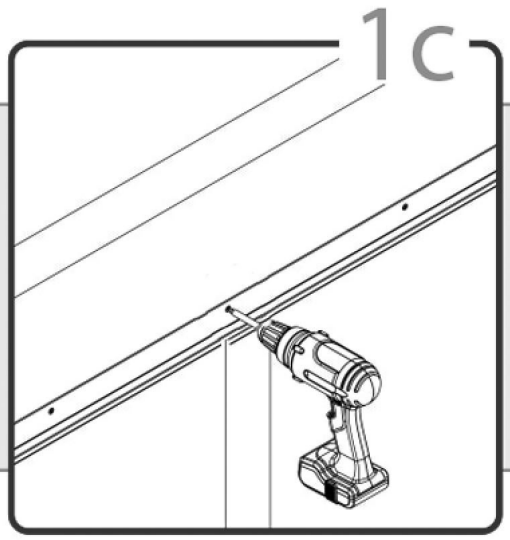

POSIZIONAMENTO DELLA GUIDA A PAVIMENTO

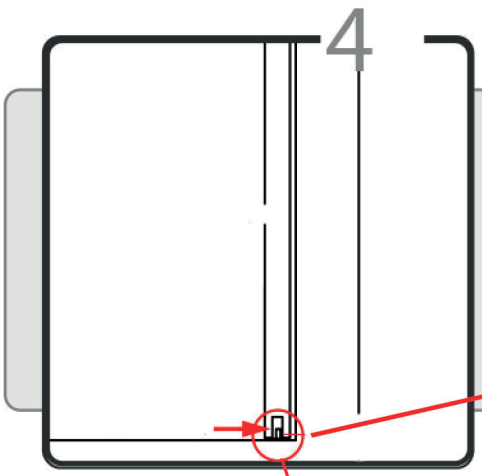

Posizionare la guida a pavimento in modo tale che lavori lungo tutta la fessura posta al di sotto della porta.

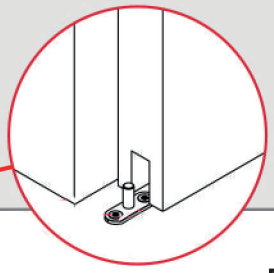

Posare il teflon a PAVIMENTO rispettando le quote di seguito indicate dal muro (vedi foto).

SCORREVOLE – EI 30 - SP74: -> 57mm

SCORREVOLE – EI 60 - SP80: -> 60mm

CORREVOLE – EI 90 – SP94: -> 67mm

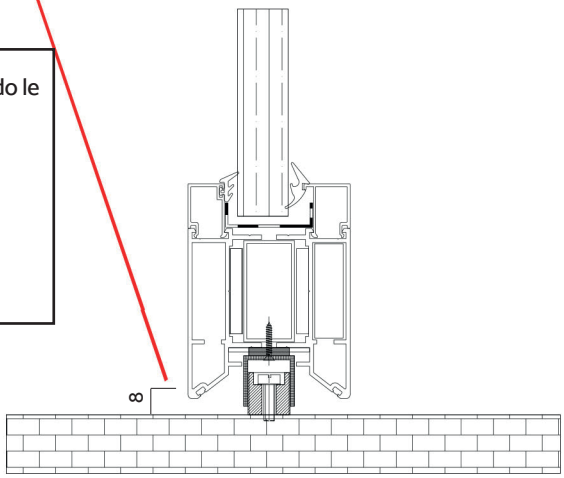

Posizionare i fermi di fine corsa per delimitare la corsa dell'anta in apertura e chiusura.

Verificare che l'anta chiusa sia centrata rispetto alla luce della porta.

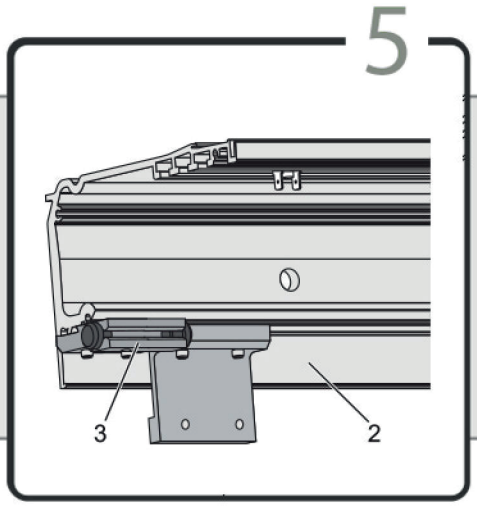

DETTAGLIO DELL'AUTOMAZIONE SERRAMENTO

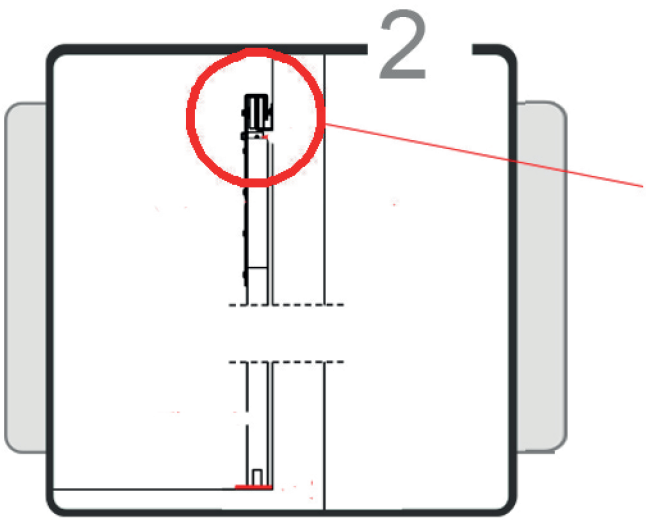

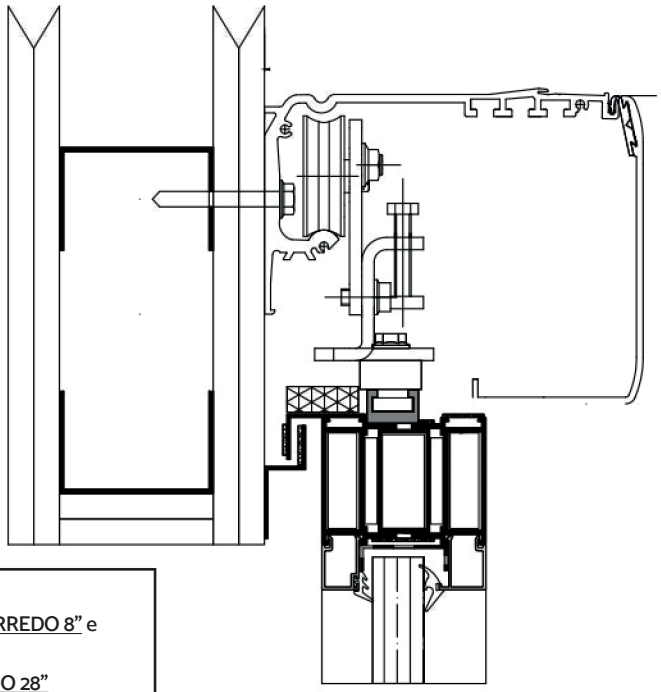

Posizionare i carrelli sulle ante a distanza di 12cm dal bordo guida

POSARE LE ANTE SU UNO SPESSORE DI 8/9mm usando i "DISTANZIALI A CORREDO 8" e procedere ad ancoraggio delle stesse sulla guida.

Spessorarare le ante dal filo Muro con 28mm usando i "DISTANZIALI A CORREDO 28"

Serrare le 4 viti per carrello indicate a seguire.

MONTAGGIO DEI LABIRINTI

Installare perimetralmente al foro muro i labirinti forniti in dotazione

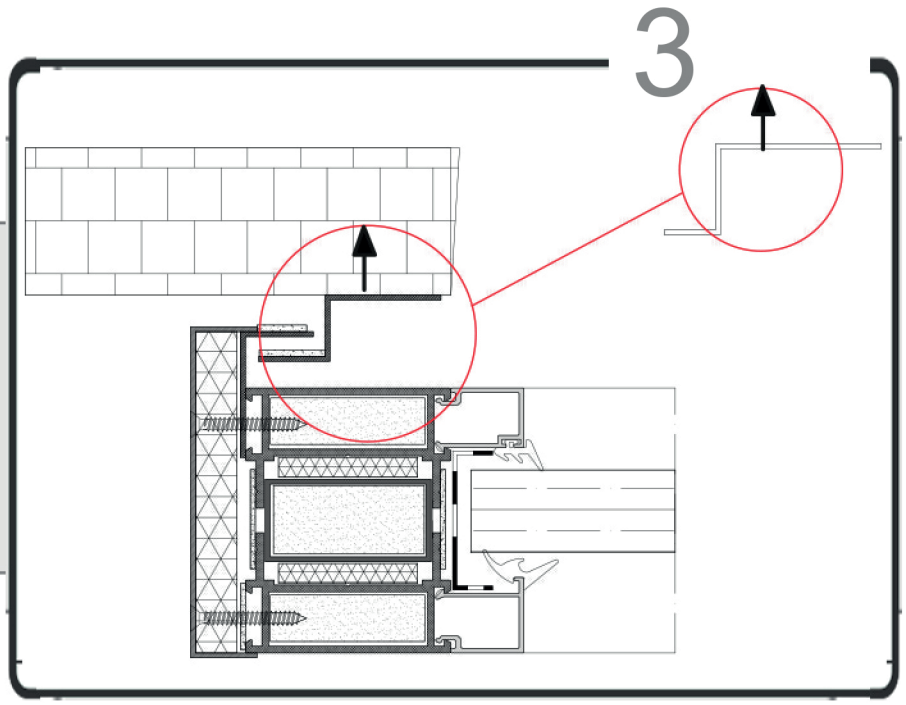

GLASSFIRE
SERRAMENTI TAGLIAFUOCO

NODO SUPERIORE

VITREX F13
SCORREVOLE AUTOMATICO
1 E 2 BATTENTI

INGOMBRO GUIDA	
1 BATTENTE2	BATTENTI
(2 x L. foro muro) + 250 mm	(2 x L. foro muro) + 200 mm

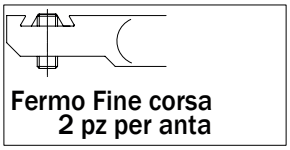

Fermo Fine corsa
2 pz per anta

184.65

205.08

56

115

MP1900

PPACC901

28

Registrazione di 15 mm Alto dell'ANTA

BARRA PER TUTTA LA LUNGHEZZA DELL'ANTA

Piatto 30x6mm
PER TUTTA LA LUNGHEZZA ANTA

Viteria M6

H F. M. ORDINAZIONE

- SCORREVOLE – EI 30 - Spessore 74mm
- SCORREVOLE – EI 60 - Spessore 80mm
- SCORREVOLE – EI 90 – Spessore 94mm

NODO ORIZZONTALE - Laterale Anta (anta chiusa)

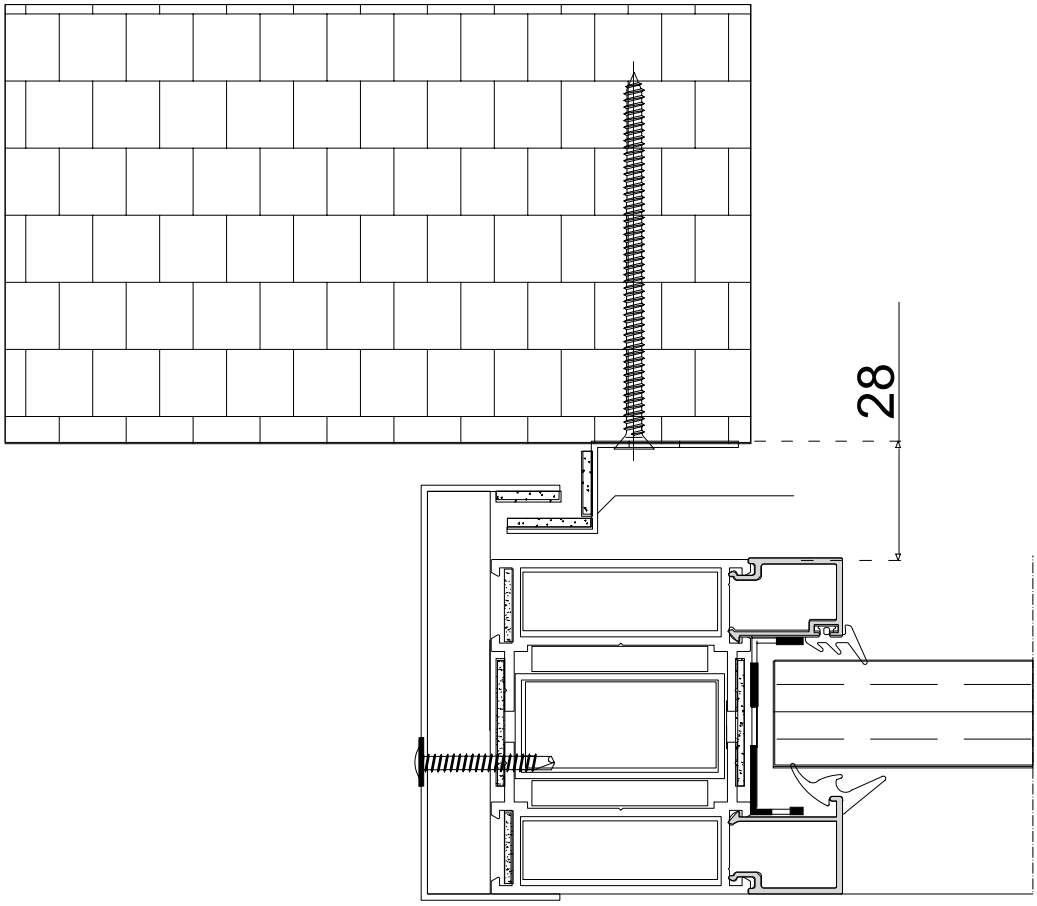

NODO ORIZZONTALE - Laterale Anta (anta aperta)

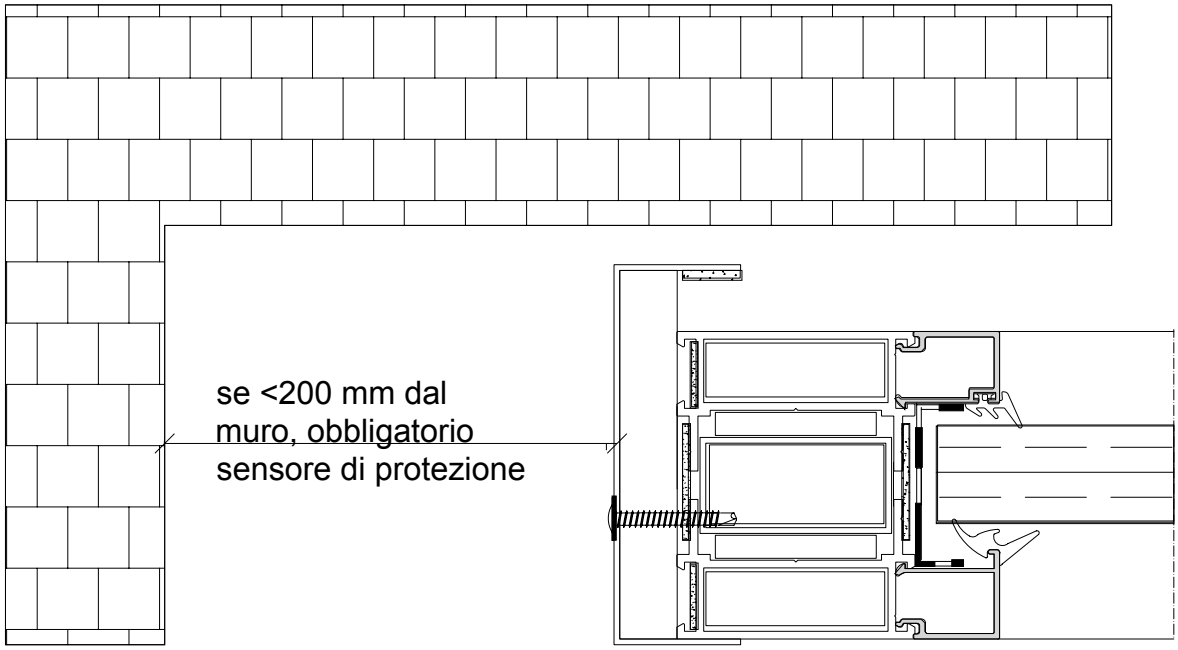

NODO CENTRALE 2 ANTE

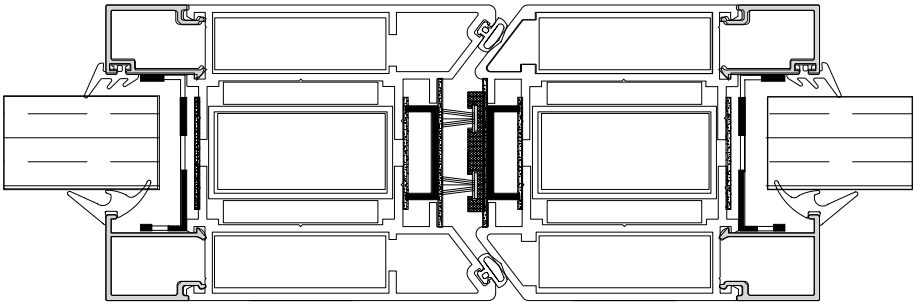

NODO INFERIORE ANTA

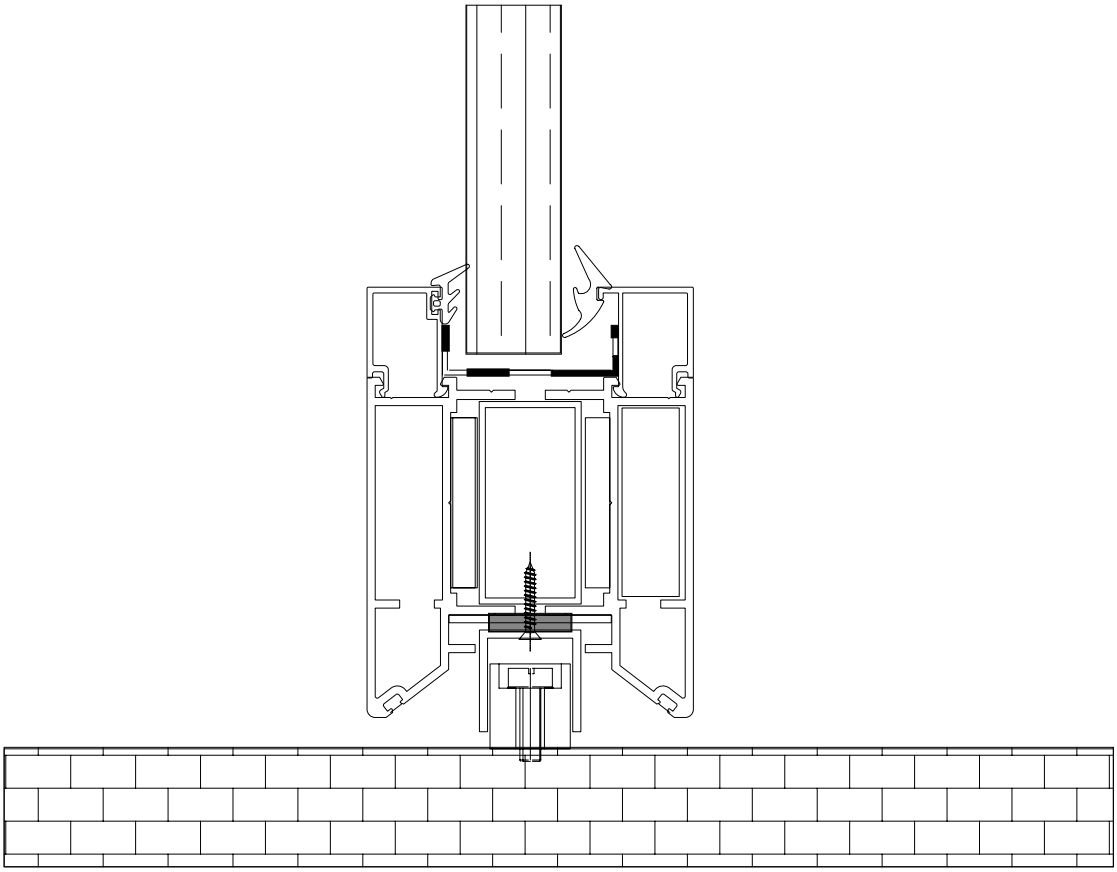

NODO LATERALE - Chiusura ad 1 battente

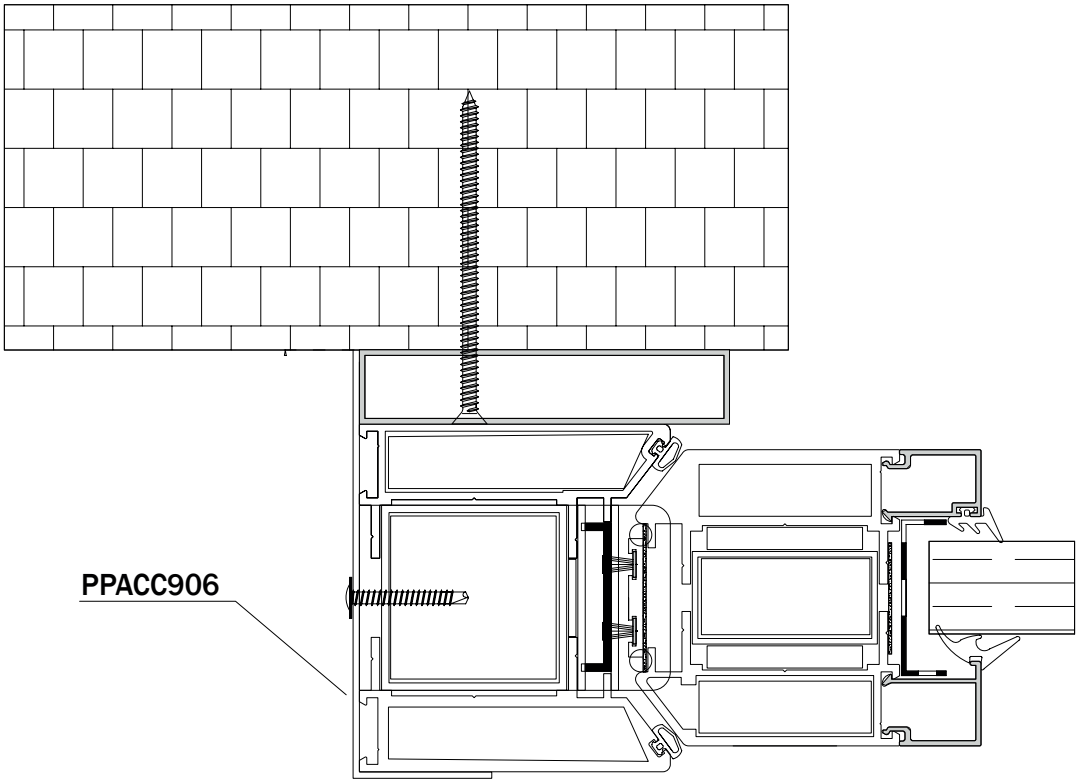

NOTE GENERALI DELL'AUTOMAZIONE

AVVERTENZE DI SICUREZZA

Uso regolamentare

Powerdrive PL-FR è progettata e realizzata esclusivamente per l'impiego

• in ambienti asciutti,

• in sistemi di porte automatiche a movimentazione orizzontale,

• in zone d'ingresso e zone coperte del traffico pedonale in stabilimenti di produzione industriale nonché in edifici pubblici.

Avvertenze di sicurezza

Gli interventi di montaggio, manutenzione e riparazione prescritti devono essere eseguiti da tecnici specia lizzati ed autorizzati da GEZE.

Per le prove di sicurezza si devono rispettare le direttive, le norme e le specifiche nazionali.

GEZE declina qualsiasi responsabilità per danni dovuti a qualsiasi modifica arbitraria dell'impianto;

GEZE non concede garanzie sulla combinazione con ricambi di altra marca. Utilizzare solo ricambi originali GEZE anche per riparazione e manutenzione.

Il collegamento alla tensione di rete deve essere eseguito da un elettricista esperto. Realizzare il collega mento alla rete elettrica e la prova del conduttore di protezione a norme.

Come dispositivo di interruzione della tensione di rete installare un interruttore automatico della portata di 10 A.

Proteggere il selettore di programma a tasti (TPS) o il selettore di programma meccanico (MPS) dall'acces so di persone non autorizzate.

Il campo di detezione del radar in direzione di fuga deve soddisfare la AutSchR.

Ai sensi della direttiva sulle macchine 98/37/CE e della DIN 18650, prima della messa in servizio è neces sario eseguire un'analisi dei rischi e l'impianto va contrassegnato con il marchio CE confor- memente alla direttiva 93/68/CEE.

Rispettare le direttive, le norme e le specifiche nazionali più recenti, in particolare:

• BGR 232 "Direttive per finestre, porte e cancelli azionati meccanicamente"

• DIN 18650 "Serrature e guarniture – sistemi di porte automatiche"

• VDE 0100, parte 610 "Erezione di impianti a corrente forte con tensione nominale fino a 1000 V"

• DIN EN 60335-2-103 "Sicurezza di apparecchiature elettriche per uso domestico e scopi simili; requisiti particolari per sistemi di azionamento, portoni, porte e finestre"

• AutSchR "Direttiva per finestre, porte e portoni automatici" (per Powerdrive PL-FR)

• Norme antinfortunistiche, in particolare BGV A1 "Prescrizioni generali" e BGV A2 "Impianti e mezzi di eser cizio elettrici"

Verifiche preinstallazione

• Rifilare il Carter in Officina

• Spostare la centralina sulla cava esterna

• Presenza quadro in TEFLON a pavimento

Lavoro in sicurezza

Interdire l'accesso al posto di lavoro alle persone non autorizzate. Attenzione all'area di rotazione di compo nenti lunghi dell'impianto.

Non svolgere mai da soli i lavori ad alto rischio (ad esempio montaggio dell'automazione, del carter o delle ante).

Impedire la caduta del cofano/rivestimento dell'azionamento adottando provvedimenti idonei.

Impiegare solo il tipo di cavo specificato nello schema cavi. Installare le schermature conforme- mente allo schema di collegamento.

Fissare i cavi interni all'automazione con apposite fascette.

Prima di intervenire sull'impianto elettrico:

• Interrompere la tensione di alimentazione di 230 V dell'automazione e controllare l'effettiva assenza della tensione.

• Separare la centralina di comando dall'accumulatore a 24 V.

• Se si impiega un'alimentazione elettrica a prova di interruzione (UPC), l'impianto resta sotto tensione anche interrompendo la tensione di rete.

Per i cavetti utilizzare sempre capicorda isolati. Sulle ante applicare adesivi di avvertimento.

Pericolo di lesioni ad automazione aperta. I componenti mobili e rotanti possono afferrare capelli, indumenti, cavi, ecc.!

Pericolo di lesioni dovuto a punti di schiacciamento, urto e taglio non protetti! Pericolo di lesioni dovuto alla rottura del vetro!

Pericolo di lesioni dovuto a spigoli taglienti nell'automazione!

Pericolo di lesioni dovuto ai componenti mobili durante il montaggio!

Controllo dell'impianto intallato

Provvedimenti da adottare per evitare punti di schiacciamento, urto e taglio:

• Controllare il funzionamento dei sensori di sicurezza e dei radar.

• Il campo di detezione del radar in direzione di fuga deve coprire un'apertura x di 1,5 m davanti alla porta.

• Il radar in direzione di fuga (si veda AutSchR) deve rilevare la presenza di persone che si muovono ad una velocità maggiore di 0,1 m/s.

• Controllare il collegamento di messa a terra con tutte le parti metalliche con cui si può venire a contatto.

• Eseguire l'analisi dei rischi, vedi il capitolo 2.1, schemi, o il sito www.geze.de

Per lo smaltimento dell'impianto separare i diversi materiali e consegnarli ad un centro di riciclaggio.

Non smaltire le pile e gli accumulatori insieme ai rifiuti domestici.

Per lo smaltimento dell'impianto e delle pile/accumulatori rispettare le normative di legge in materia.

ASSEMGLAGGIO

Per l'esecuzione del assemblaggio è determinante il disegno attuale dell'automazione. Tutti i componenti devono essere individuati e montati secondo il disegno dell'automazione. I riferimenti ai componenti del disegno dell'automazione vengono indicati da numeri racchiusi in una circonferenza (ad esempio 9).

Preparazione dei profilati

Per la lunghezza e la lavorazione dei profi li vedi il disegno.

Preparazione della guida di scorrimento 1

Inserire i tasselli scorrevoli ed il connettore di messa a terra nella scanalatura di supporto come illustrato nel disegno dell'automazione.

Montaggio della puleggia

Montaggio del motore

Montaggio dei finecorsa

Montaggio dell'elettroblocco

Togliere il perno rosso di comando prima di posizionare il carter e quindi riavvitarlo.

Collegamento del contatto di allarme all'elettroblocco (opzionale).

Montaggio della cinghia dentata

Dopo il montaggio della cinghia dentata, controllare i punti di intervento microswitch (clic). Se necessario, regolarlo piegando la linguetta.

Tensionamento della cinghia dentata

Montaggio dell'accumulatore

Montaggio della centralina di comando

Montaggio del trasformatore

Nel serraggio dei grani del connettore di messa a terra si deve perforare lo strato di alluminio anodizzato della guida di scorrimento

3.14 Collegamento del trasformatore ⑨ e della centralina di comando ⑫

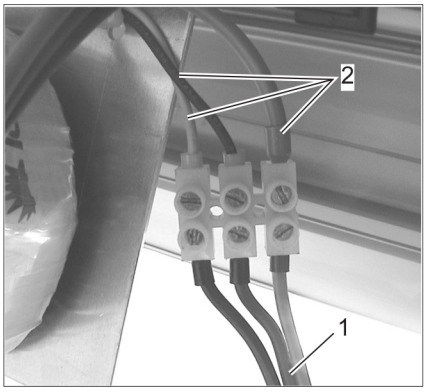

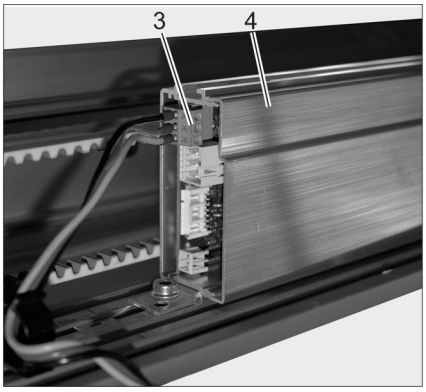

► Spelare l'estremità del cavo a tre poli (1), applicare capicorda isolati e collegare con il cavo (2) al trasformatore (vedere schema di collegamento).

► Portare il cavo (1) alla centralina di comando.

Attenzione al collegamento a terra!
Non scambiare i conduttori!

► Se necessario, accorciare il cavo (1), spelarlo, applicare capicorda isolati e collegare al connettore (3) (vedere schema di collegamento).

► Collegare il connettore (3) alla centralina di comando (4).

3.15 Collegamento del motore ⑭ e della centralina di comando ⑫

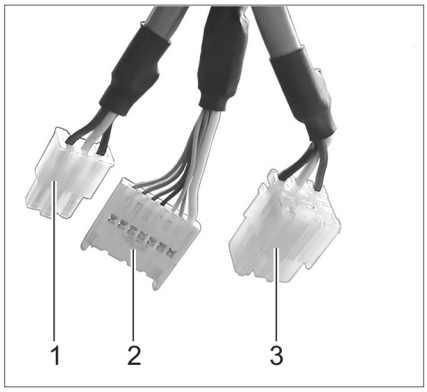

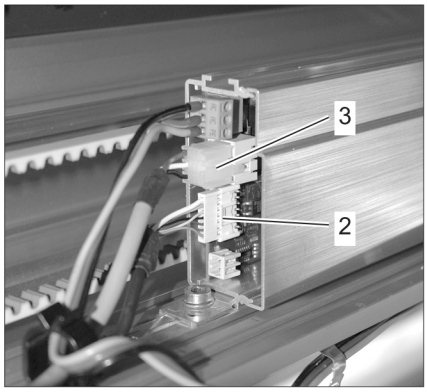

Powerdrive PL

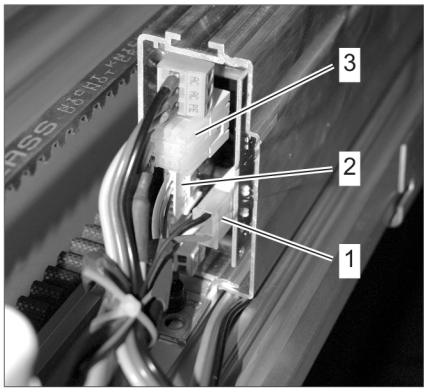

Powerdrive PL-FR

Powerdrive PL

- ► Portare il cavo del trasduttore (2) e del motore (3) alla centralina di comando.
- ► Innestare le spine nella centralina di comando.

Powerdrive PL-FR

- ► Portare il cavo del trasduttore (2), il cavo di collegamento del motore (3) ed il cavo di collegamento del secondo motore (1) alla centralina di comando.
- ► Innestare le spine nella centralina di comando.

Non inserire ancora il cavo dell'accumulatore nella centralina di comando.

Il collegamento tra l'accumulatore e la centralina viene realizzato solo durante il test fine assemblaggio e la messa in servizio.

Controllare se la lunghezza del cavo dell'accumulatore è sufficiente; se necessario utilizzare l'apposito cavo di prolunga (art. 105311).

Prima di eseguire interventi di manutenzione si deve staccare il collegamento tra accumulatore e centralina di comando!

3.16 Collegamento dell'elettroblocco ⑪ (opzionale) e della centralina di comando ⑫

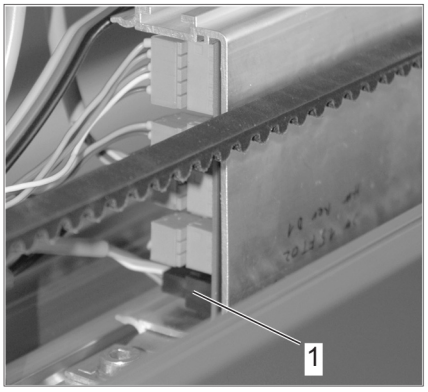

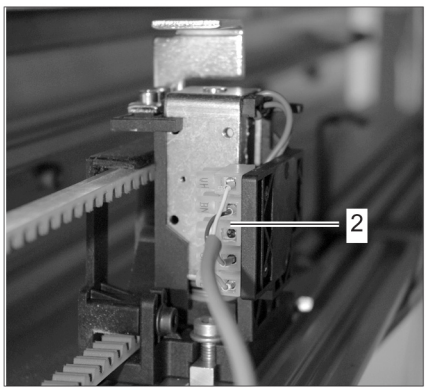

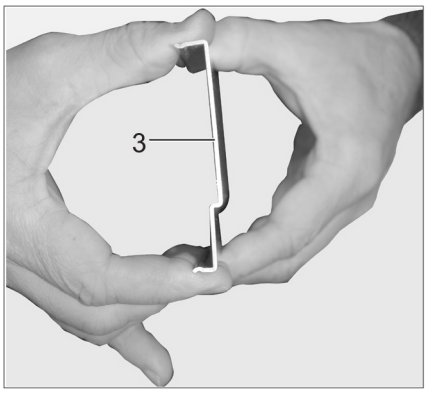

- ► Collegare il cavo dell'elettroblocco (1) alla centralina di comando.
- ► Posare il cavo verso l'elettroblocco, se necessario tagliarlo, spelarlo ed applicare capicorda isolati.
- ► Collegare il cavo all'elettroblocco (2) (vedere schema di collegamento).
- ► Applicare ed innestare la copertura (3) sulla centralina di comando. La forza di fissaggio della copertura può essere aumentata piegandola leggermente.

Riapplicando la copertura, non incastrare i cavi.

3.17 Montaggio della messa a terra del carter

- ► Montare il cavo di messa a terra del carter (vedi il disegno dell'automazione).

3.18 Lavori conclusivi

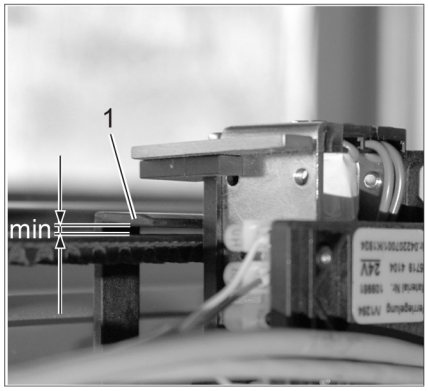

- ► Se necessario, realizzare nel carter gli incavi per il bloccaggio (opzionale) secondo il disegno n. 70506-2-0217 o 70506-2-0218.
- ► Confrontare la posizione dei gruppi costruttivi con quella indicata sul disegno.
- ► Regolare la guida dell'elettroblocco (1). L'apertura per la cinghia dentata deve essere regolata sulla minima ampiezza possibile, senza che tuttavia la cinghia vi strisci.
- ► Eseguire l'analisi di sicurezza.
- ► Applicare le etichette:
  - Targhetta (riportare la data di produzione, completare le cifre classi 5 e 7)
  - Etichetta TÜV
  - Simbolo Ü (per Powerdrive PL-FR)
- ► Eseguire una prova di produzione.

L'allestimento degli elementi non ancora montati ovvero dei gruppi costruttivi restanti viene eseguito in cantiere durante il montaggio definitivo.

3.19 Test fine assemblaggio

Pericolo di morte per folgorazione!

- ► Far collegare e scollegare l'impianto elettrico (230 V) solo da un elettricista esperto.
- ► Collegare a monte un salvavita.

- ► Far collegare l'impianto alla rete elettrica da un elettricista qualificato.
- ► Collegare l'accumulatore.
- ► Bloccare manualmente l'elettroblocco (opzionale).
  Il chiavistello deve innestarsi completamente nella cinghia dentata (bloccaggio della cinghia dentata).
- ► Collegare il selettore di programma a display DCU1.
  Il display deve visualizzare LE.

In impianti Powerdrive PL-FR:

- ► Collegare il selettore di programma a display DCU1 e l'interruttore a chiave.
  Il display deve visualizzare LE.

Se il display non visualizza LE:

- ► Eseguire "Cancellazione della memoria" (CP) (4°menu, vedere schema di collegamento).

NOTE GENERALI DELL'AUTOMAZIONE

Sequenza

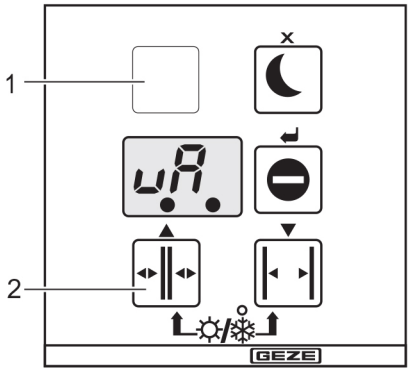

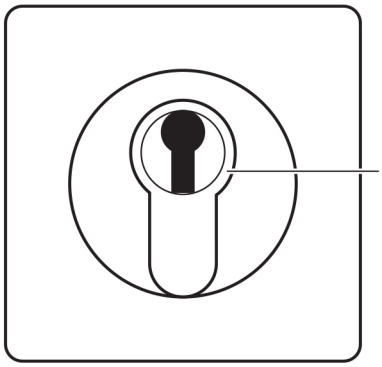

► Confrontare la posizione dei trascinatori con quella indicata sul disegno.

► Premere contemporaneamente il tasto di servizio (1) ed il tasto di funzionamento automatico (2) del selettore di programma a display e l'interruttore a chiave (3) (per Powerdrive PL-FR).

La prova di produzione ha inizio.

Simboli visualizzati sul selettore di programma a display	Componente controllato	Reazione dell'azionamento
P 1	Elettroblocco	Elettroblocco sbloccato
P3	Motore	Il motore ruota per circa 20 cm in un verso e quindi circa 20 cm in verso opposto
P2	Elettroblocco	Elettroblocco bloccato
P6	Accumulatore	Si controlla se è collegato un accumulatore
A0		L'accumulatore non è stato riconosciuto
A 1		L'accumulatore è stato riconosciuto* (se collegato, l'accumulatore deve essere riconosciuto)

* Si controlla solo se l'accumulatore è collegato e non se la sua carica è sufficiente.

Quando, durante la prova di produzione, viene identificato un errore, il test viene interrotto e viene emesso un messaggio d'errore (vedere schema di collegamento).

► Premere il tasto ↵.

Scollegare l'accumulatore dopo il test e lasciarlo scollegato fino alla messa in servizio.

4 Montaggio

4.1 Preparativi sul posto di montaggio

Per assicurare il montaggio regolamentare, occorre controllare i preparativi eseguiti sul posto:

- **Tipo e tenuta della struttura della facciata o della struttura portante**
- **Planarità della superficie di montaggio**
- **Requisiti dello schema cavi**

4.2 Montaggio

Pericolo di lesioni!
I componenti sotto carico non assicurati possono cadere.

► Durante il montaggio assicurare tutti i componenti non ancora fissati.

Interdire l'accesso al posto di lavoro alle persone non autorizzate.

- **Lavorare sempre in due.**
- **Utilizzare una scaletta a gradini o uno sgabello.**
- **Tenere pulita la zona interna della guida di scorrimento.**

Montaggio della guida di scorrimento

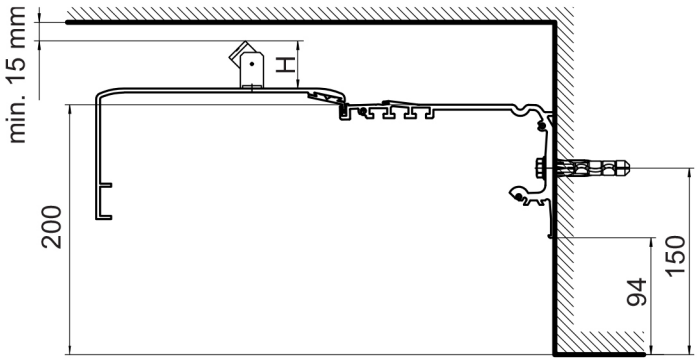

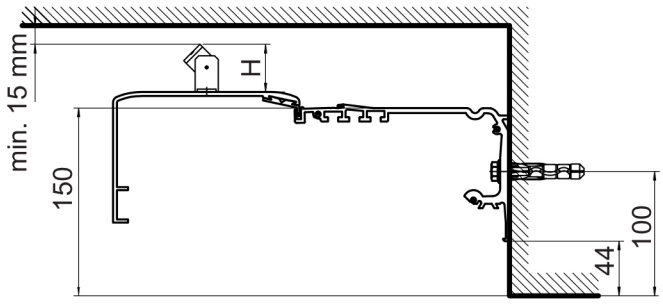

H = altezza di montaggio del radar

► Posizionare il profilato della guida di scorrimento nella zona di montaggio ed utilizzarlo per realizzare i fori.

► Realizzare fori nella parete/nel traverso in base a quelli della guida di scorrimento (1).

► Preparare la posa dei cavi conformemente alle caratteristiche locali.

► Avvitare la guida di scorrimento.
Per il modello per stipite/traverso fare attenzione allo spessore (vedere schema di montaggio).

NOTE GENERALI DELL'AUTOMAZIONE

- ► Montare e fissare le fotocellule (vedere schema cavi).
- ► Montare i profilati delle fotocellule/i listelli di tenuta a seconda delle caratteristiche locali (vedere schema di montaggio).
- ► Premere la guarnizione di gomma nei listelli di tenuta.
- ► Montare il profilato di riempimento nella zona di passaggio in alto tra i profilati delle barriere fotoelettriche (bordo inferiore dell'altezza di passaggio).
- ► Avvitare i pannelli laterali (2) di lato alla guida di scorrimento con le viti a testa svasata per lamiera 4,8 x 13 (5).

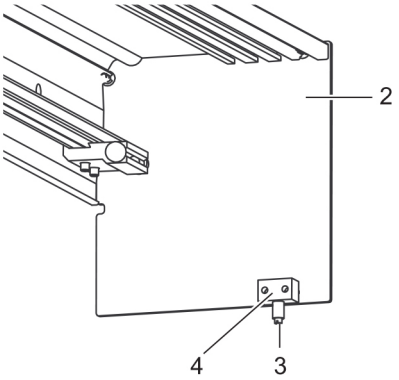

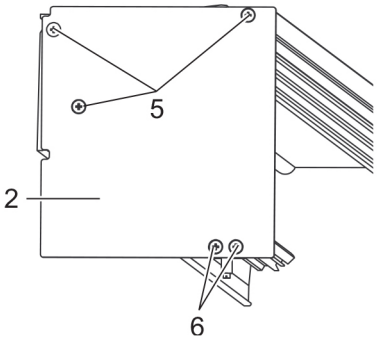

- ► Avvitare il fermo (4) internamente ai tappi laterali (2) con le viti a testa svasata 4,8 x 13 (6).
- ► Avvitare dal basso e completamente le viti di attacco (3) nei fermi (4).

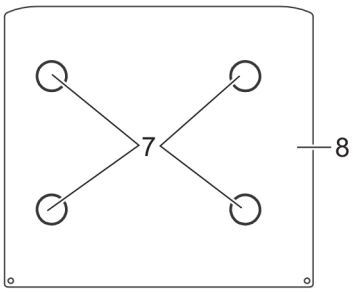

- ► Incollare le coperture laterali (8) sull'esterno dei tappi laterali (2) ognuno con 4 punti di incollaggio (7).
- ► Attenzione per l'incollaggio:
  - Le superfici da incollare devono essere pulite e prive di grasso.
  - Le superfici in vista degli schermi laterali devono essere all'esterno.
  - Il bordo superiore dei tappi laterali e delle coperture laterali devono essere a filo.
- ► Inserire i carrelli nella guida di scorrimento.

NOTE GENERALI DELL'AUTOMAZIONE

Regolazione della ruota di contrasto

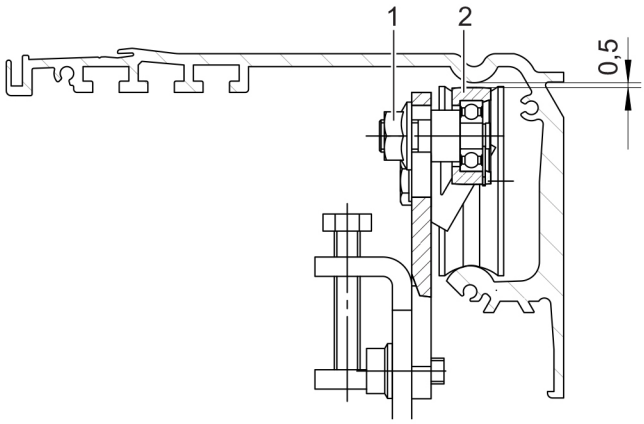

La ruota di contrasto (2) deve avere un gioco verticale di circa 0,5 mm dalla guida di scorrimento.

► Svitare il dado (1).

► Spostare la ruota di contrasto (2) fino ad ottenere un gioco di 0,5 mm dalla guida di scorrimento.

► Riserrare a fondo il dado (1).

Agganciamento delle ante

Pericolo di lesioni dovuto alla rottura del vetro!

► Montare le ante sempre in due.

► Svitare il dado (2) della ruota di contrasto.

► Staccare il supporto della ruota (1) dalla squadretta di sostegno (3).

► Fissare la squadretta di sostegno (3) al bordo superiore della porta con le viti di arresto e l'adattatore (4).

► Verificare ai punti di schiacciamento e taglio secondo prEN12650, vedi l'analisi di sicurezza.

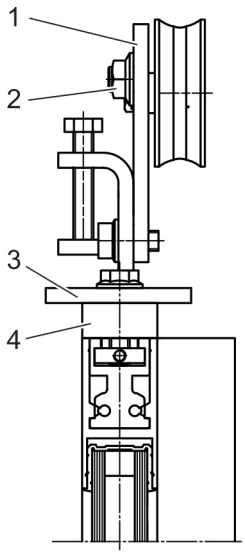

Pericolo di schiacciamento!

Le ante non sono ancora assicurate e possono spostarsi con facilità.

► Assicurarsi che le ante non vengano spostate inavvertitamente o da persone non autorizzate.

- **Pulire la guida di scorrimento.**
- **Le sospensioni vengono montate durante l'inserimento dei vetri nelle ante. Per il montaggio delle sospensioni in un secondo momento è necessario smontare l'intelaiatura delle ante (vedere le istruzioni di montaggio ante).**

NOTE GENERALI DELL'AUTOMAZIONE

Regolazione delle ante della porta

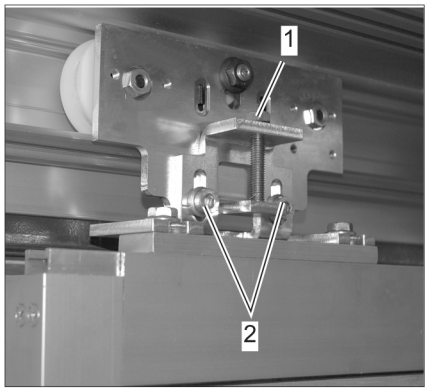

Rispettare le norme e le direttive riguardanti punti di schiacciamento, taglio ed urto.

- ► Svitare 2 viti (2) dal carrello.
- ► Agire sulla vite di regolazione in altezza (1) portando a filo le ante. Prestare attenzione alla stessa altezza ed ai bordi di chiusura paralleli.
- ► Riserrare 2 viti (2) (coppia di serraggio circa 40 Nm).
- ► Avvitare il trascinatore al carrello.

Montaggio delle parti laterali, senza trave portante (opzione)

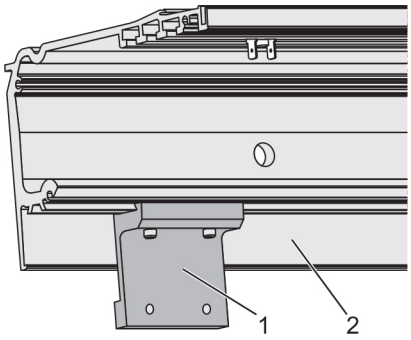

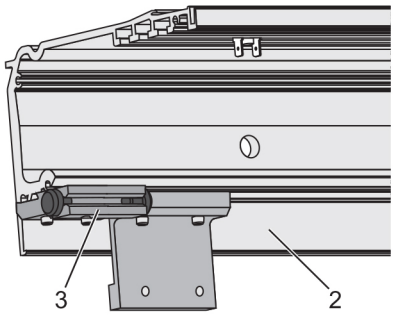

- ► Infilare e preposizionare la squadretta di sostegno (1) nella guida di scorrimento (2).
- ► Infilare e preposizionare il fermo paracolpi (3) nella guida di scorrimento.

4.3 Messa in servizio

Pericolo di morte per folgorazione!

- ► Far collegare e scollegare l'impianto elettrico (230 V) solo da un elettricista esperto.
- ► Realizzare il collegamento alla rete elettrica e la prova del conduttore di protezione a norme.

- ► Inserire la spina dell'accumulatore nella centralina di comando.
- ► Collegare l'azionamento alla rete a 230 V (230 V AC ±10 %, 50/60 Hz) ed inserire l'interruttore generale del trasformatore.

Posa dei cavi

- ► Separare l'impianto dalla rete a 230 V.
- ► Realizzare correttamente la posa dei cavi in base al relativo schema:
  Impiegare serracavi e portacavi.
- ► Eseguire i collegamenti alla centralina di comando come indicato nello schema di collegamento.
- ► Prima della messa in servizio togliere i cavi dalle vie di corsa delle ante e dei trascinatori ed assicurarli con fascette serracavo.

Se si utilizzano cavi flessibili impiegare capicorda isolati.

Esecuzione della funzione di apprendimento

- ► Collegare il selettore di programma a display DCU1 (n. mat. 103940) ed eventualmente l'interruttore a chiave (Powerdrive FR) alla centralina di comando.
- ► Chiudere il carter.
- ► Liberare il campo di detezione di tutti i sensori.

Pericolo di schiacciamento!

Le ante si muovono; tutti i dispositivi di sicurezza sono disattivati.

- ► Allontanarsi dalla via di corsa della porta.

Pericolo di lesioni ad azionamento aperto!

I componenti mobili e rotanti possono afferrare capelli, indumenti, cavi, ecc.

- ► Se si interviene sull'automazione aperto, prestare attenzione alle parti rotanti.

- ► Collegare l'impianto alla rete a 230 V (230 V AC ±10%, 50/60 Hz).
  Alla prima messa in esercizio, la centralina di comando attiva automaticamente la funzione di apprendimento.
  Il selettore di programma a display visualizza LE.
  Poi compare St per una centralina di comando DCU1 (St = porta standard) o Ft per una centralina di comando DCU1-2M (Ft = porta di emergenza).
  Quindi compare il numero della versione, ad esempio 14 per la versione 1, revisione 4.

Se la centralina di comando era già in uso:

- ► Avviare il modo operativo di apprendimento selezionando LE nel menu di servizio.

Per eseguire correttamente la funzione di apprendimento, le ante devono essere chiuse.

- ► Chiudere le ante.