GLASSFIRE
SERRAMENTI TAGLIAFUOCO
Tel.: +39 0832 757979
E-mail: info@glassfire.it

# VITREX • FINESTRA 1 BATTENTE COMPLESSA

Linea ALLUMINIO

☐ **EI$_2$ 30** Sp. = 75 mm ☐ **EI$_2$ 60** Sp. = 80 mm ☐ **EI$_2$ 90** Sp. = 94 mm ☐ **EI$_2$ 120** Sp. = 104 mm

**Cliente** ..... **Rif. ordine / Offerta** ..... **Data** .....

**Tipologia** ..... **Ubicazione** .....

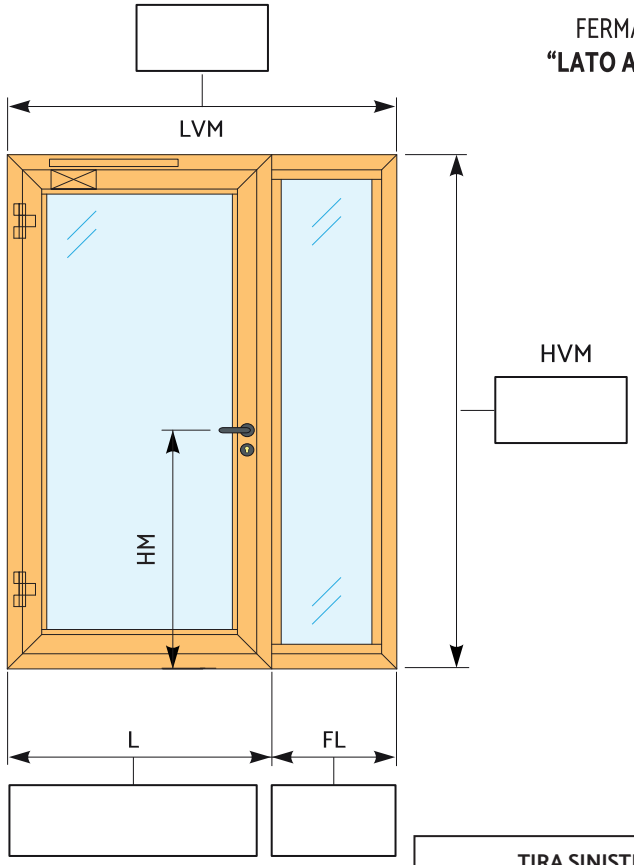


TIRA SINISTRA

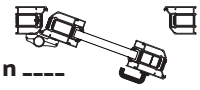

**Quantità n ____**

## TIPOLOGIE DI TELAIO

| ☐ TELAIO "L" | ☐ TELAIO "Z" | ☐ "Z" 3 LATI "L" INFERIORE |
|---|---|---|

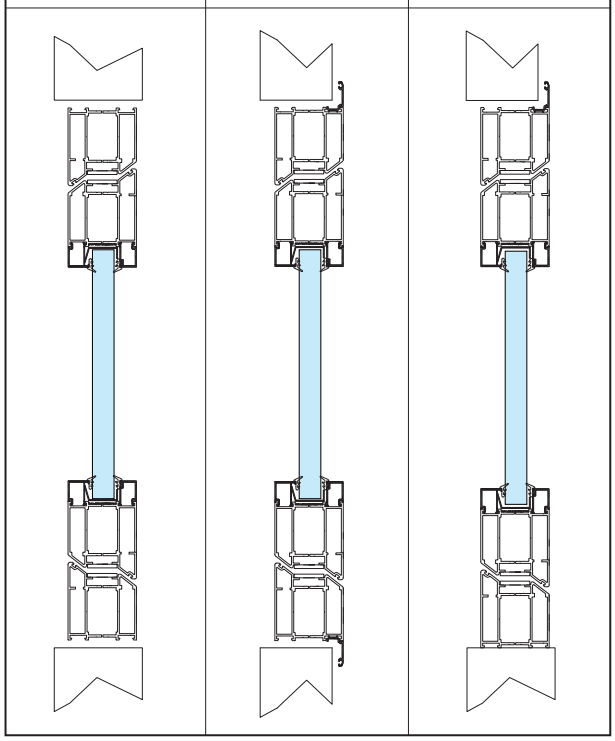

## TIPOLOGIE DI FISSAGGIO

☐ FORI DI ANCORAGGIO PER SOTTOSTRUTTURA

☐ FORI DI ANCORAGGIO PER TASSELLI

## ANTA-TELAIO

☐ TELAIO "L" su muro - ANTA "Z"

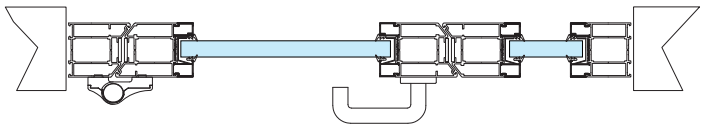

☐ TELAIO "Z" su muro - ANTA "Z"

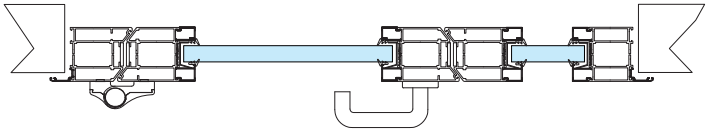

## FINITURE

☐ FINITURA DI SERIE - RAL 9010 - ANODIZZATO SATINATO ARGENTO

☐ ALTRA FINITURA RAL _____

☐ .....

☐ .....

## ACCESSORI

☐ 1/2 MANIGLIA, 1/2 CILINDRO LATO A TIRARE

☐ COPRIFILI ANGOLARI 20x40

☐ .....

**NOTE:**

.....

.....

.....

.....

Timbro e firma per accettazione

Esprimere le quote in millimetri - I disegni sono esemplificativi e fuori scala (Ed. 02/2024)

GLASSFIRE
SERRAMENTI TAGLIAFUOCO
Tel.: +39 0832 757979
E-mail: info@glassfire.it

# VITREX • FINESTRA 1 BATTENTE COMPLESSA

Linea ALLUMINIO

☐ **$EI_2$ 30** Sp. = 75 mm ☐ **$EI_2$ 60** Sp. = 80 mm ☐ **$EI_2$ 90** Sp. = 94 mm ☐ **$EI_2$ 120** Sp. = 104 mm

**Cliente** ..... **Rif. ordine / Offerta** ..... **Data** .....

**Tipologia** ..... **Ubicazione** .....

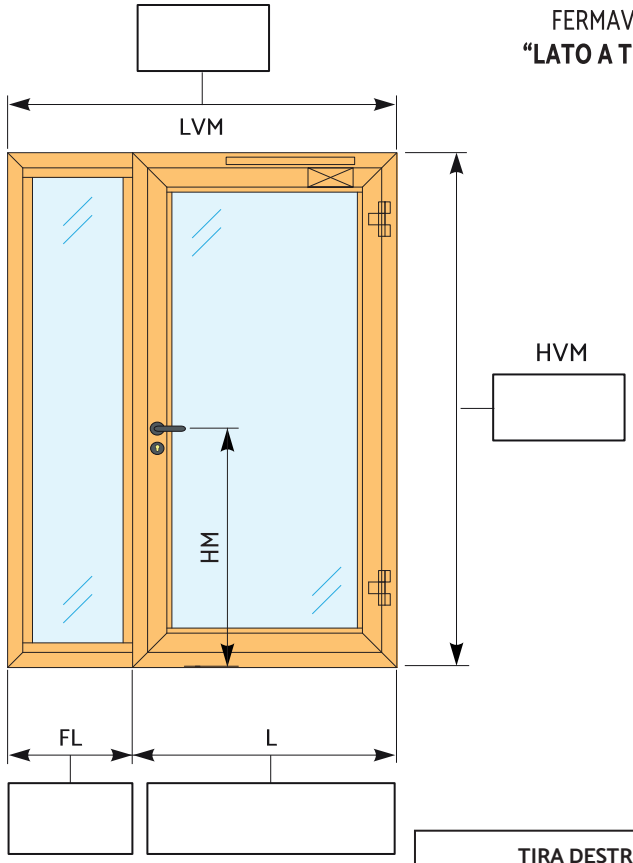


FERMAVETRI
**"LATO A TIRARE"**

TIRA DESTRA

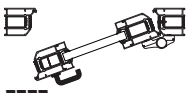

**Quantità n ____**

## TIPOLOGIE DI TELAIO

☐ TELAIO "L" ☐ TELAIO "Z" ☐ "Z" 3 LATI "L" INFERIORE

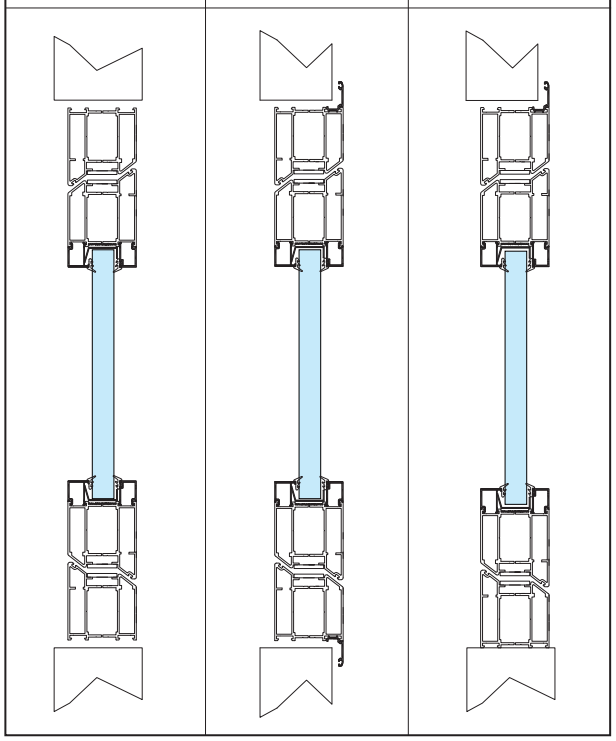

## TIPOLOGIE DI FISSAGGIO

☐ FORI DI ANCORAGGIO PER SOTTOSTRUTTURA
☐ FORI DI ANCORAGGIO PER TASSELLI

## ANTA-TELAIO

☐ TELAIO "L" su muro - ANTA "Z"

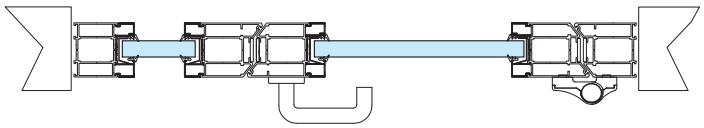

☐ TELAIO "Z" su muro - ANTA "Z"

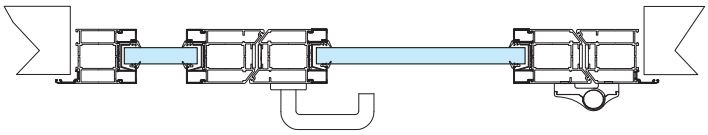

## FINITURE

☐ FINITURA DI SERIE - RAL 9010 - ANODIZZATO SATINATO ARGENTO
☐ ALTRA FINITURA RAL _____
☐ .....
☐ .....

## ACCESSORI

☐ 1/2 MANIGLIA, 1/2 CILINDRO LATO A TIRARE
☐ COPRIFILI ANGOLARI 20x40
☐ .....

**NOTE:**

.....
.....
.....
.....

Timbro e firma per accettazione

Esprimere le quote in millimetri - I disegni sono esemplificativi e fuori scala (Ed. 02/2024)

GLASSFIRE
SERRAMENTI TAGLIAFUOCO
Tel.: +39 0832 757979
E-mail: info@glassfire.it

# VITREX • FINESTRA 1 BATTENTE COMPLESSA

Linea ALLUMINIO

☐ **$EI_2$ 30** Sp. = 75 mm ☐ **$EI_2$ 60** Sp. = 80 mm ☐ **$EI_2$ 90** Sp. = 94 mm ☐ **$EI_2$ 120** Sp. = 104 mm

**Cliente** ..... **Rif. ordine / Offerta** ..... **Data** .....

**Tipologia** ..... **Ubicazione** .....

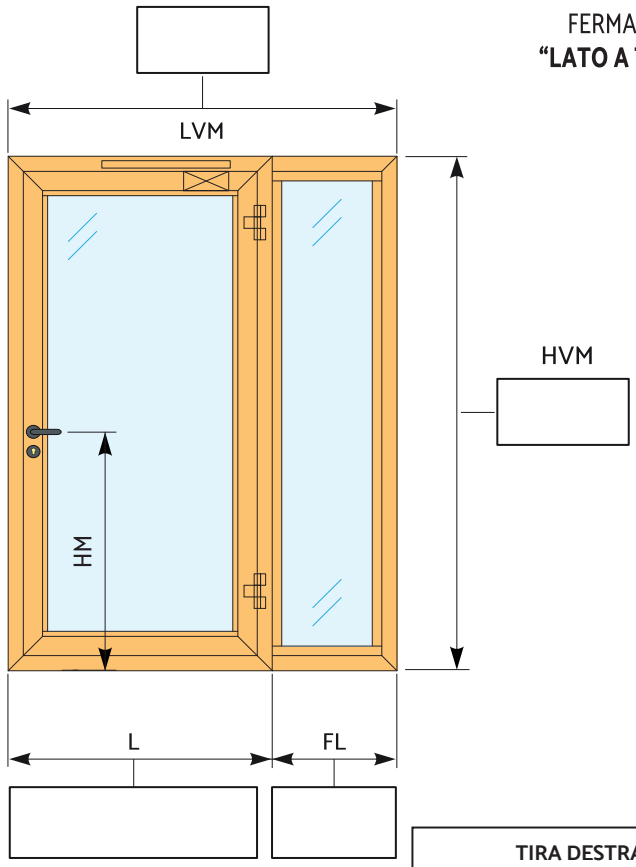


TIRA DESTRA

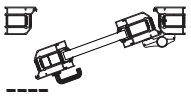

Quantità n ____

## TIPOLOGIE DI TELAIO

| ☐ TELAIO "L" | ☐ TELAIO "Z" | ☐ "Z" 3 LATI "L" INFERIORE |
|---|---|---|

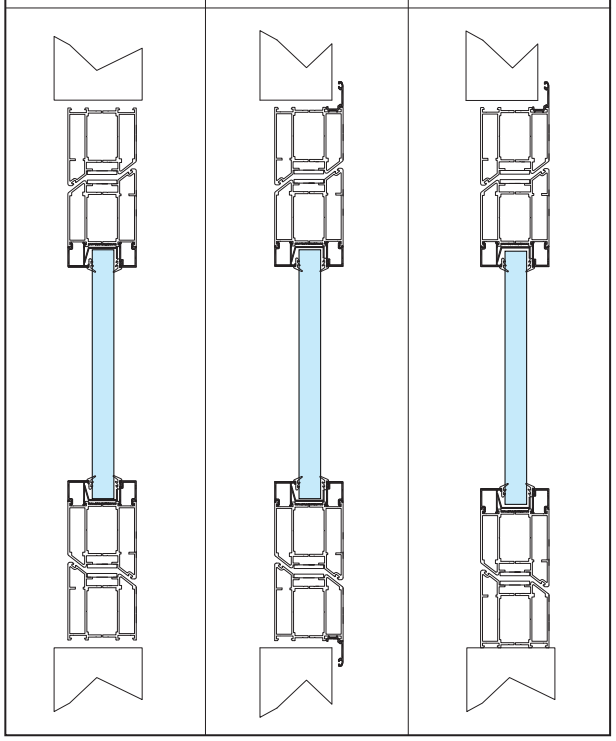

## TIPOLOGIE DI FISSAGGIO

☐ FORI DI ANCORAGGIO PER SOTTOSTRUTTURA

☐ FORI DI ANCORAGGIO PER TASSELLI

## ANTA-TELAIO

☐ TELAIO "L" su muro - ANTA "Z"

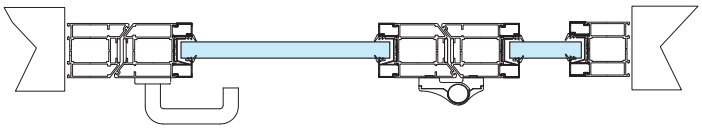

☐ TELAIO "Z" su muro - ANTA "Z"

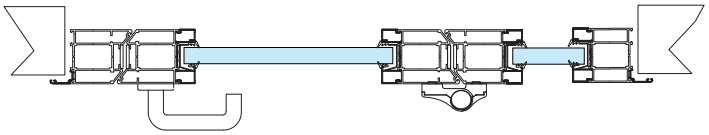

## FINITURE

☐ FINITURA DI SERIE - RAL 9010 - ANODIZZATO SATINATO ARGENTO

☐ ALTRA FINITURA RAL _____

☐ .....

☐ .....

## ACCESSORI

☐ 1/2 MANIGLIA, 1/2 CILINDRO LATO A TIRARE

☐ COPRIFILI ANGOLARI 20x40

☐ .....

**NOTE:**

.....

.....

.....

.....

Timbro e firma per accettazione

Esprimere le quote in millimetri - I disegni sono esemplificativi e fuori scala (Ed. 02/2024)

GLASSFIRE
SERRAMENTI TAGLIAFUOCO
Tel.: +39 0832 757979
E-mail: info@glassfire.it

# VITREX • FINESTRA 1 BATTENTE COMPLESSA

Linea ALLUMINIO

☐ **$EI_2$ 30** Sp. = 75 mm ☐ **$EI_2$ 60** Sp. = 80 mm ☐ **$EI_2$ 90** Sp. = 94 mm ☐ **$EI_2$ 120** Sp. = 104 mm

**Cliente** ..... **Rif. ordine / Offerta** ..... **Data** .....

**Tipologia** ..... **Ubicazione** .....

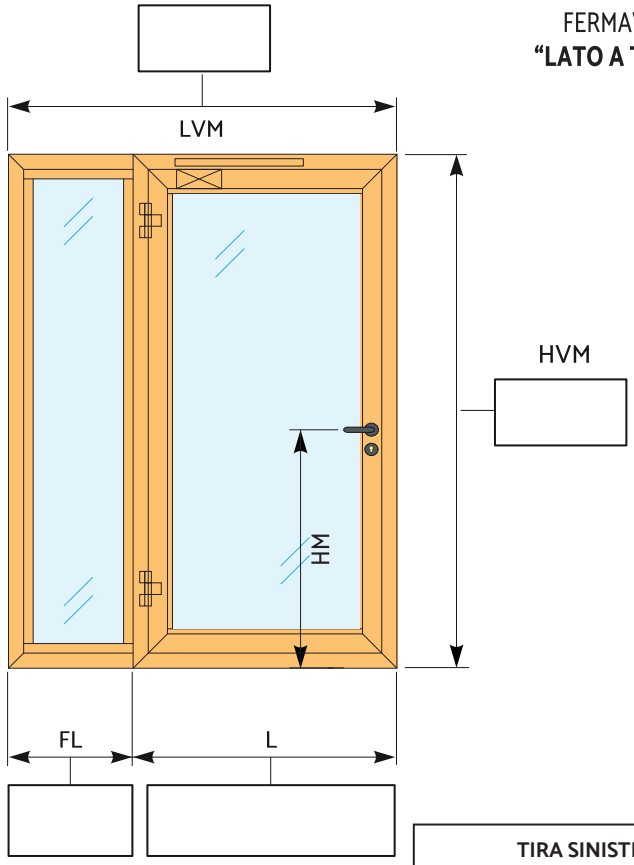


TIRA SINISTRA

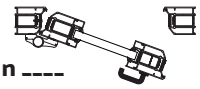

Quantità n ____

## TIPOLOGIE DI TELAIO

| ☐ TELAIO "L" | ☐ TELAIO "Z" | ☐ "Z" 3 LATI "L" INFERIORE |
|---|---|---|

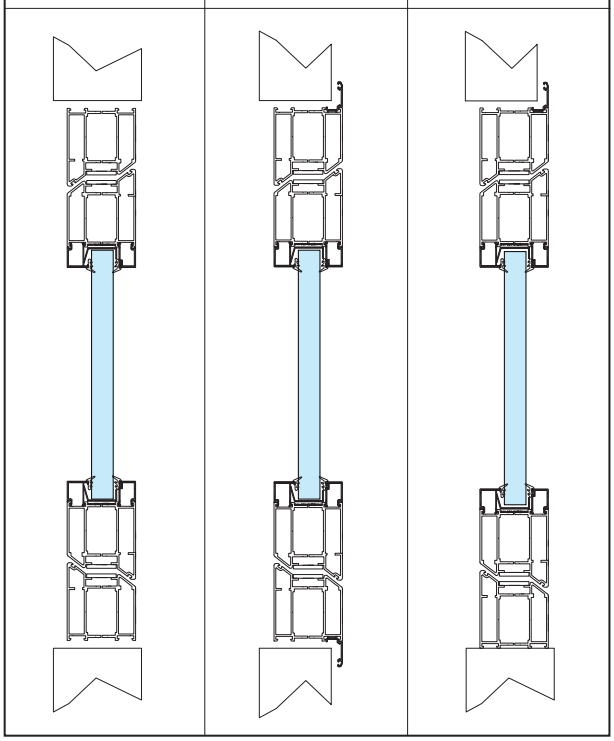

## TIPOLOGIE DI FISSAGGIO

☐ FORI DI ANCORAGGIO PER SOTTOSTRUTTURA

☐ FORI DI ANCORAGGIO PER TASSELLI

## ANTA-TELAIO

☐ TELAIO "L" su muro - ANTA "Z"

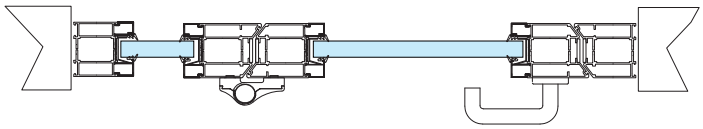

☐ TELAIO "Z" su muro - ANTA "Z"

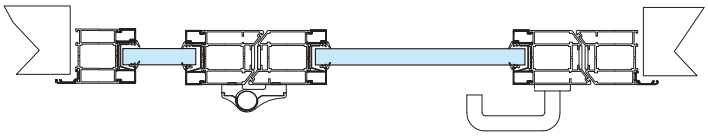

## FINITURE

☐ FINITURA DI SERIE - RAL 9010 - ANODIZZATO SATINATO ARGENTO

☐ ALTRA FINITURA RAL _____

☐ .....

☐ .....

## ACCESSORI

☐ 1/2 MANIGLIA, 1/2 CILINDRO LATO A TIRARE

☐ COPRIFILI ANGOLARI 20x40

☐ .....

**NOTE:**

.....

.....

.....

.....

Timbro e firma per accettazione

GLASSFIRE
SERRAMENTI TAGLIAFUOCO
Tel.: +39 0832 757979
E-mail: info@glassfire.it

# VITREX • FINESTRA 1 BATTENTE COMPLESSA

Linea ALLUMINIO

☐ **$EI_2$ 30** Sp. = 75 mm ☐ **$EI_2$ 60** Sp. = 80 mm ☐ **$EI_2$ 90** Sp. = 94 mm ☐ **$EI_2$ 120** Sp. = 104 mm

**Cliente** ..... **Rif. ordine / Offerta** ..... **Data** .....

**Tipologia** ..... **Ubicazione** .....

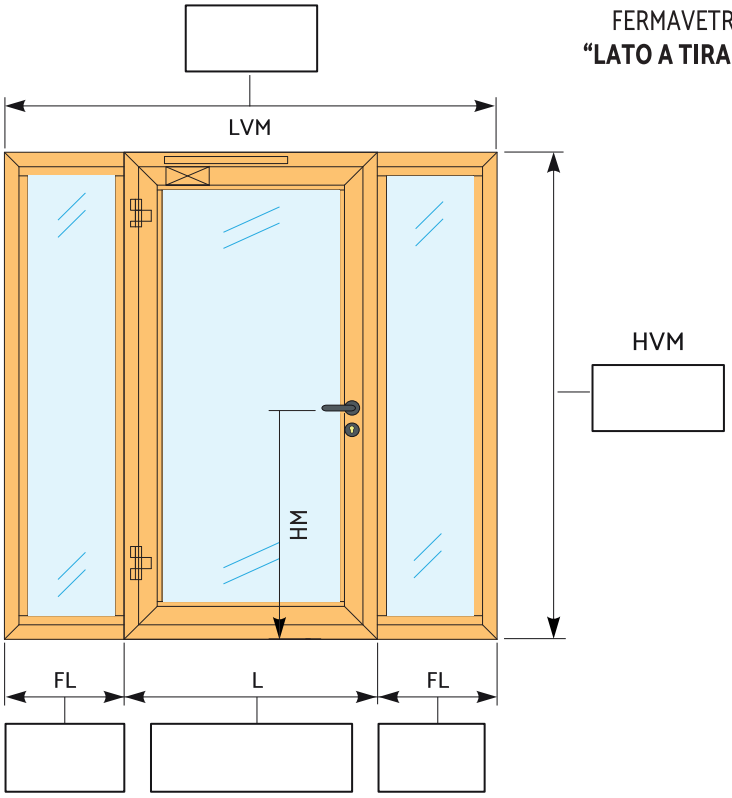


## TIPOLOGIE DI TELAIO

| ☐ TELAIO "L" | ☐ TELAIO "Z" | ☐ "Z" 3 LATI "L" INFERIORE |
|---|---|---|

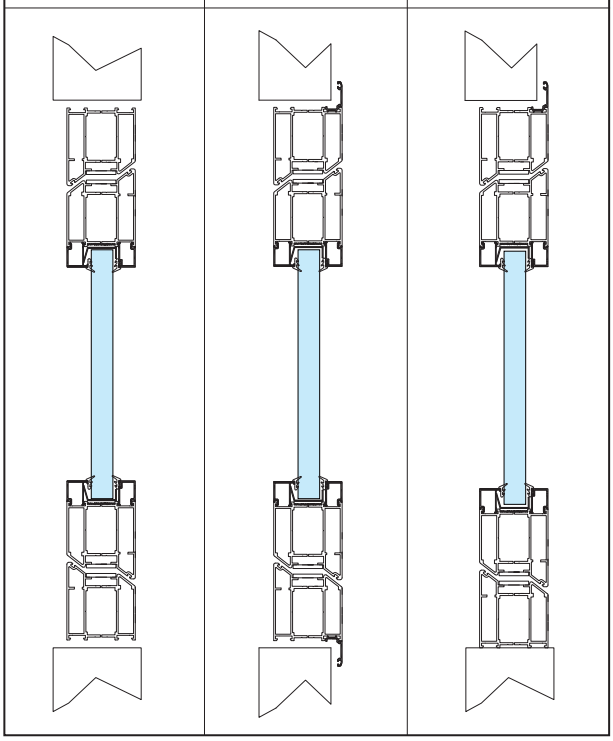

| ☐ TIRA SINISTRA | ☐ TIRA DESTRA |
|---|---|
| 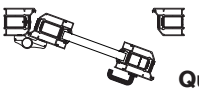 Quantità n ____ | 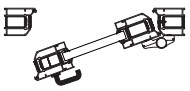 Quantità n ____ |

## ANTA-TELAIO

☐ TELAIO "L" su muro - ANTA "Z"

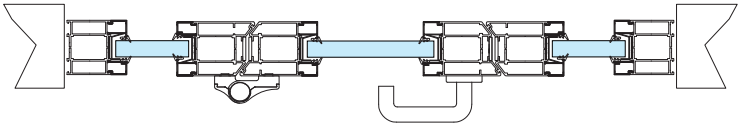

☐ TELAIO "Z" su muro - ANTA "Z"

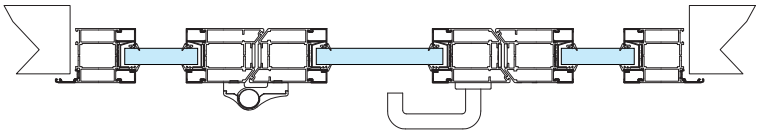

## TIPOLOGIE DI FISSAGGIO

☐ FORI DI ANCORAGGIO PER SOTTOSTRUTTURA
☐ FORI DI ANCORAGGIO PER TASSELLI

## FINITURE

☐ FINITURA DI SERIE - RAL 9010 - ANODIZZATO SATINATO ARGENTO
☐ ALTRA FINITURA RAL _____
☐ .....
☐ .....

## ACCESSORI

☐ 1/2 MANIGLIA, 1/2 CILINDRO LATO A TIRARE
☐ COPRIFILI ANGOLARI 20x40
☐ .....

**NOTE:**

.....
.....
.....
.....

Timbro e firma per accettazione

Esprimere le quote in millimetri - I disegni sono esemplificativi e fuori scala (Ed. 02/2024)

GLASSFIRE
SERRAMENTI TAGLIAFUOCO
Tel.: +39 0832 757979
E-mail: info@glassfire.it

# VITREX • FINESTRA 1 BATTENTE COMPLESSA

Linea ALLUMINIO

☐ **$EI_2$ 30** Sp. = 75 mm ☐ **$EI_2$ 60** Sp. = 80 mm ☐ **$EI_2$ 90** Sp. = 94 mm ☐ **$EI_2$ 120** Sp. = 104 mm

**Cliente** ..... **Rif. ordine / Offerta** ..... **Data** .....

**Tipologia** ..... **Ubicazione** .....

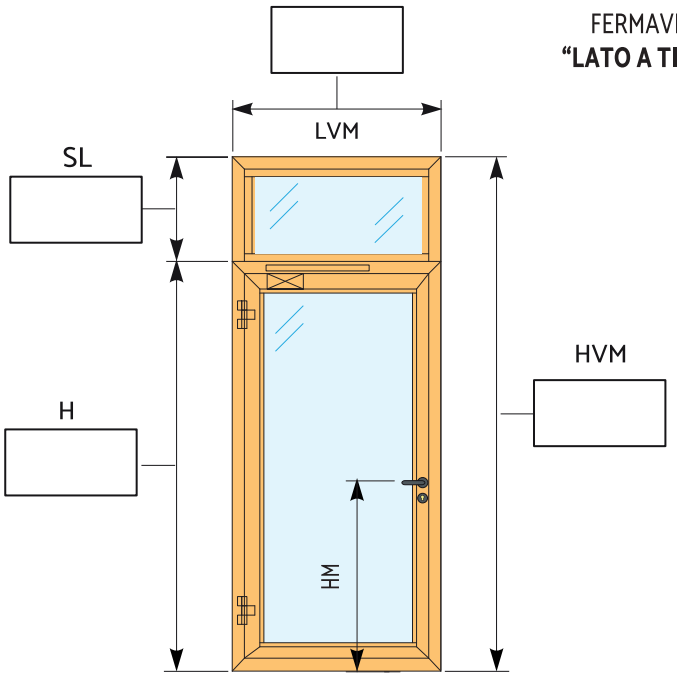


## TIPOLOGIE DI TELAIO

| ☐ TELAIO "L" | ☐ TELAIO "Z" | ☐ "Z" 3 LATI "L" INFERIORE |
|---|---|---|
| 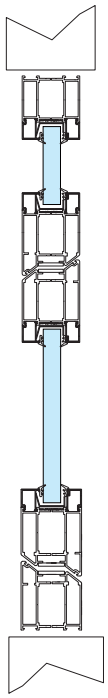 | 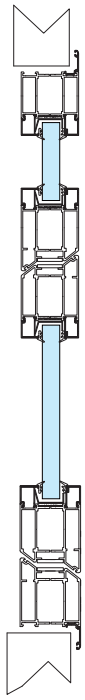 | 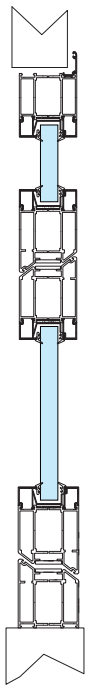 |

| ☐ TIRA SINISTRA | ☐ TIRA DESTRA |
|---|---|
| 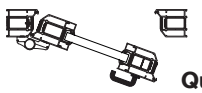 Quantità n ____ | 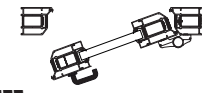 Quantità n ____ |

## TIPOLOGIE DI FISSAGGIO

☐ FORI DI ANCORAGGIO PER SOTTOSTRUTTURA

☐ FORI DI ANCORAGGIO PER TASSELLI

## ANTA-TELAIO

☐ TELAIO "L" su muro - ANTA "Z"

☐ TELAIO "Z" su muro - ANTA "Z"

## FINITURE

☐ FINITURA DI SERIE - RAL 9010 - ANODIZZATO SATINATO ARGENTO

☐ ALTRA FINITURA RAL _____

☐ .....

☐ .....

## ACCESSORI

☐ 1/2 MANIGLIA, 1/2 CILINDRO LATO A TIRARE

☐ COPRIFILI ANGOLARI 20x40

☐ .....

**NOTE:**

.....

.....

.....

.....

Timbro e firma per accettazione