GLASSFIRE
SERRAMENTI TAGLIAFUOCO
Tel.: +39 0832 757979
E-mail: info@glassfire.it

VITREX • PORTA 1 BATTENTE COMPLESSA

Linea ALLUMINIO

☐ **EI 30** Sp. = 74 mm ☐ **EI 60** Sp. = 79 mm ☐ **EI 90** Sp. = 94 mm ☐ **EI 120** Sp. = 104 mm

Cliente ..... **Rif. ordine / Offerta** ..... **Data** .....

Tipologia ..... **Ubicazione** ..... **Quantità** .....

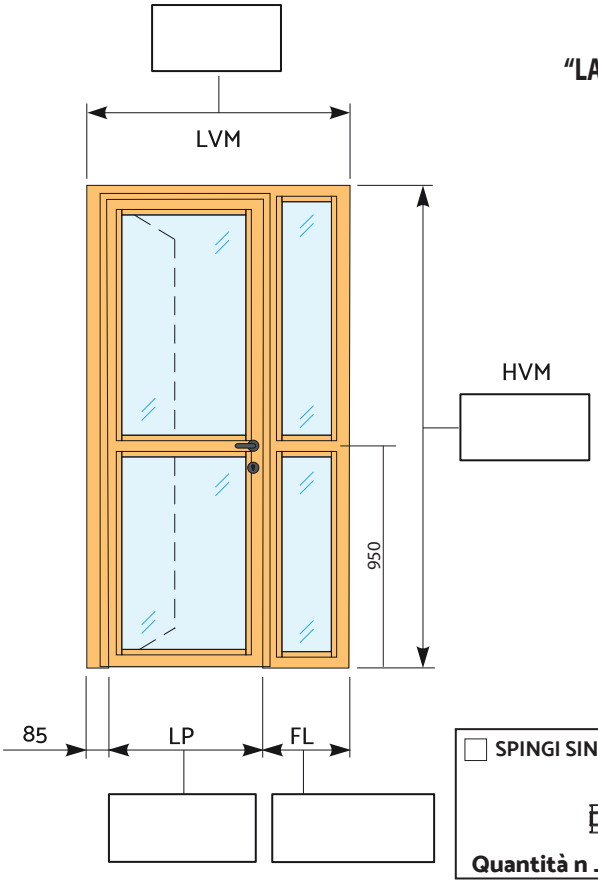

FERMAVETRI
"LATO A SPINGERE"

☐ SPINGI SINISTRA

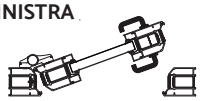

Quantità n ____

TIPOLOGIE DI TELAIO

☐ TIPO A ☐ TIPO B ☐ TIPO C

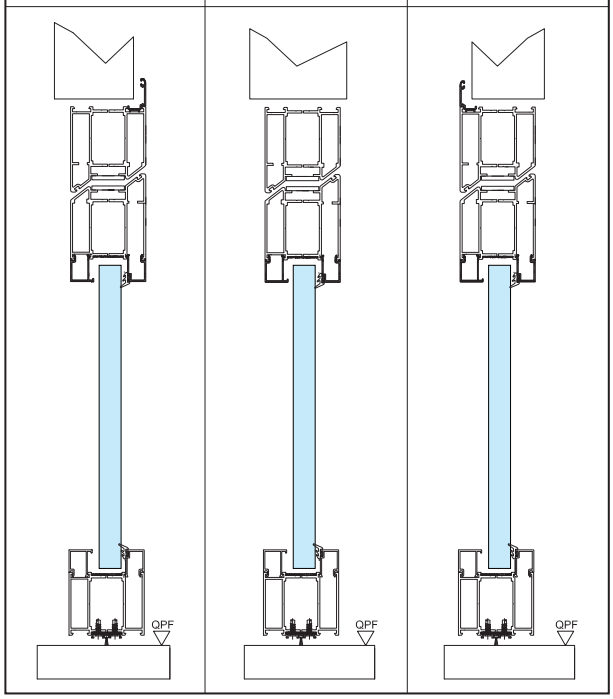

ANTA-TELAIO

☐ TELAIO "Z" su muro - ANTA "T" — TIPO A

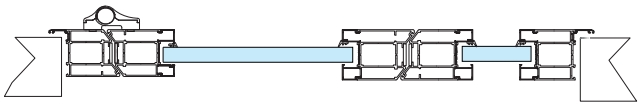

☐ TELAIO "L" su muro - ANTA "T" — TIPO B

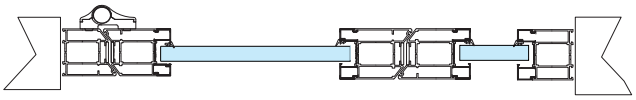

☐ TELAIO "T" su muro - ANTA "T" — TIPO C

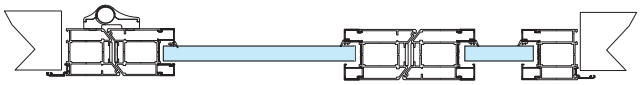

TIPOLOGIE DI FISSAGGIO

☐ FORI DI ANCORAGGIO PER SOTTOSTRUTTURA
☐ FORI DI ANCORAGGIO PER TASSELLI

FINITURE

☐ FINITURA DI SERIE - RAL 9010 - ANODIZZATO SATINATO ARGENTO
☐ ALTRA FINITURA RAL _____
☐ .....

ACCESSORI

☐ COPPIA MANIGLIA (DI SERIE SE NON INDICATO ALTRO)
☐ MANIGLIONE TIPO LEVA
☐ MANIGLIONE TIPO PUSH
☐ COPRIFILI ANGOLARI 20x40
☐ SENZA FASCIONE INTERMEDIO
☐ FERMAVETRI LATO A TIRARE / ANTA A ZETA
☐ .....

NOTE:

.....
.....
.....
.....
.....

Timbro e firma per accettazione

Esprimere le quote in millimetri - I disegni sono esemplificativi e fuori scala (Ed. 02/2024)

GLASSFIRE
SERRAMENTI TAGLIAFUOCO
Tel.: +39 0832 757979
E-mail: info@glassfire.it

VITREX • PORTA 1 BATTENTE COMPLESSA

Linea ALLUMINIO

☐ **EI 30** Sp. = 74 mm ☐ **EI 60** Sp. = 79 mm ☐ **EI 90** Sp. = 94 mm ☐ **EI 120** Sp. = 104 mm

Cliente ..... **Rif. ordine / Offerta** ..... **Data** .....

Tipologia ..... **Ubicazione** ..... **Quantità** .....

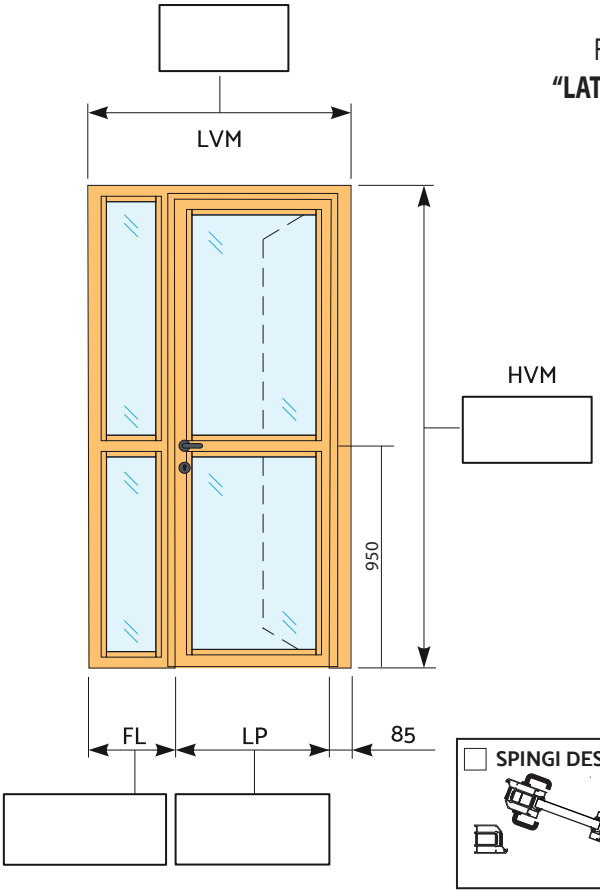

FERMAVETRI
"LATO A SPINGERE"

☐ SPINGI DESTRA

Quantità n ____

TIPOLOGIE DI TELAIO

☐ TIPO A ☐ TIPO B ☐ TIPO C

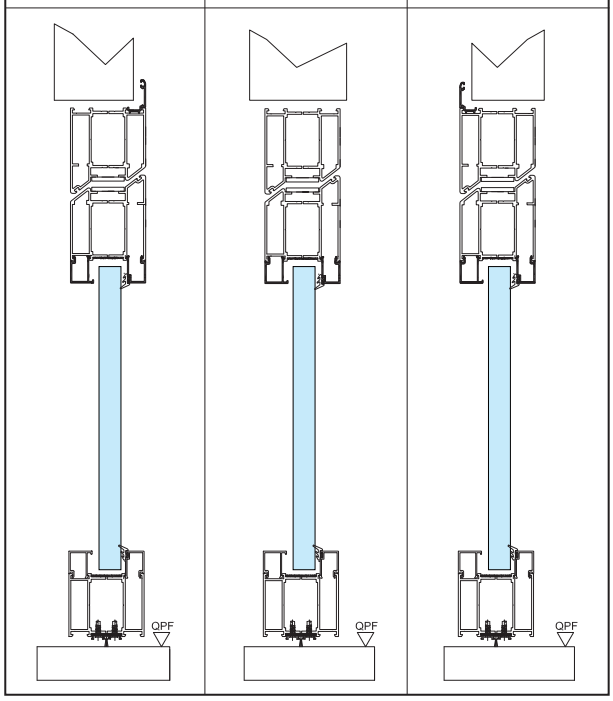

ANTA-TELAIO

☐ TELAIO "Z" su muro - ANTA "T" — TIPO A

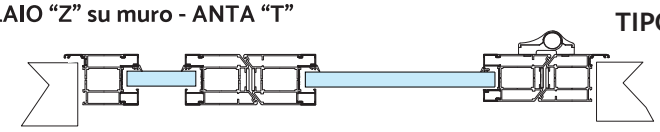

☐ TELAIO "L" su muro - ANTA "T" — TIPO B

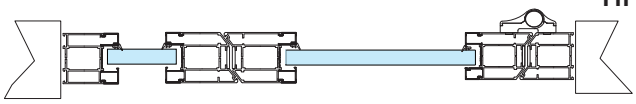

☐ TELAIO "T" su muro - ANTA "T" — TIPO C

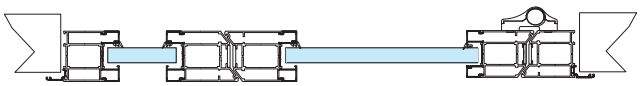

TIPOLOGIE DI FISSAGGIO

☐ FORI DI ANCORAGGIO PER SOTTOSTRUTTURA
☐ FORI DI ANCORAGGIO PER TASSELLI

FINITURE

☐ FINITURA DI SERIE - RAL 9010 - ANODIZZATO SATINATO ARGENTO
☐ ALTRA FINITURA RAL _____
☐ .....

ACCESSORI

☐ COPPIA MANIGLIA (DI SERIE SE NON INDICATO ALTRO)
☐ MANIGLIONE TIPO LEVA
☐ MANIGLIONE TIPO PUSH
☐ COPRIFILI ANGOLARI 20x40
☐ SENZA FASCIONE INTERMEDIO
☐ FERMAVETRI LATO A TIRARE / ANTA A ZETA
☐ .....

NOTE:

.....
.....
.....
.....
.....

Timbro e firma per accettazione

Esprimere le quote in millimetri - I disegni sono esemplificativi e fuori scala (Ed. 02/2024)

GLASSFIRE
SERRAMENTI TAGLIAFUOCO
Tel.: +39 0832 757979
E-mail: info@glassfire.it

VITREX • PORTA 1 BATTENTE COMPLESSA

Linea ALLUMINIO

☐ **EI 30** Sp. = 74 mm ☐ **EI 60** Sp. = 79 mm ☐ **EI 90** Sp. = 94 mm ☐ **EI 120** Sp. = 104 mm

Cliente ..... **Rif. ordine / Offerta** ..... **Data** .....

Tipologia ..... **Ubicazione** ..... **Quantità** .....

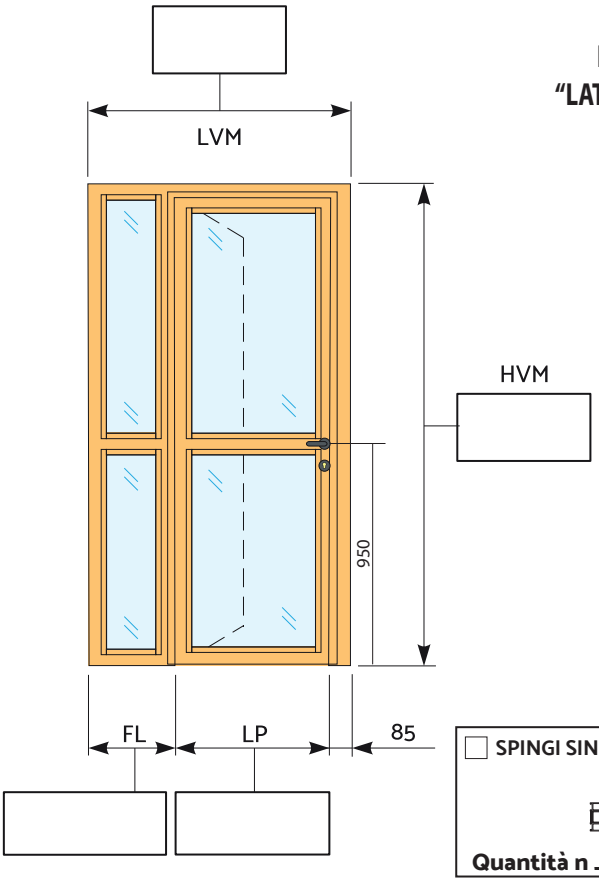

FERMAVETRI
"LATO A SPINGERE"

☐ SPINGI SINISTRA

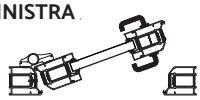

Quantità n ____

TIPOLOGIE DI TELAIO

☐ TIPO A ☐ TIPO B ☐ TIPO C

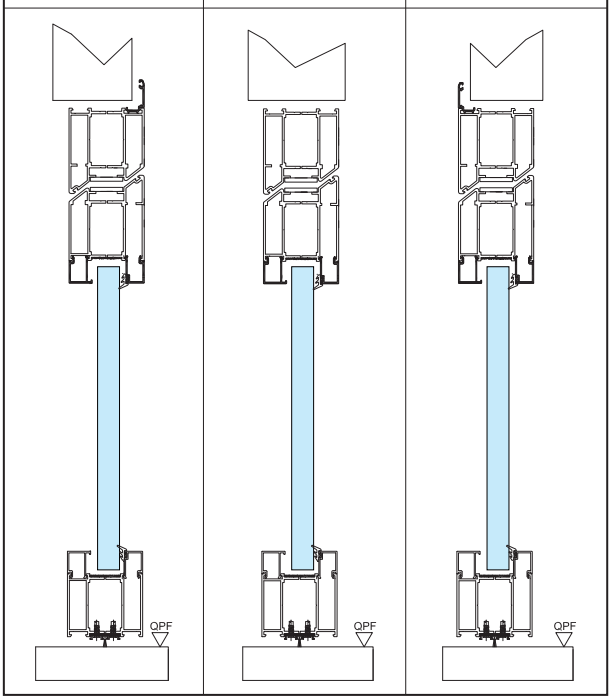

ANTA-TELAIO

☐ TELAIO "Z" su muro - ANTA "T" — TIPO A

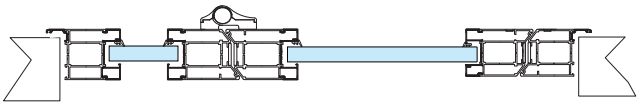

☐ TELAIO "L" su muro - ANTA "T" — TIPO B

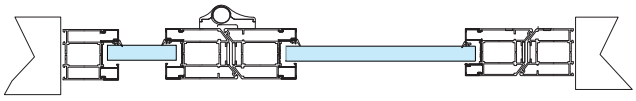

☐ TELAIO "T" su muro - ANTA "T" — TIPO C

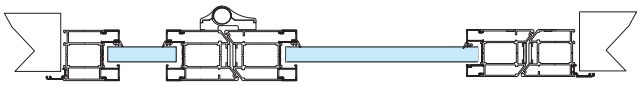

TIPOLOGIE DI FISSAGGIO

☐ FORI DI ANCORAGGIO PER SOTTOSTRUTTURA
☐ FORI DI ANCORAGGIO PER TASSELLI

FINITURE

☐ FINITURA DI SERIE - RAL 9010 - ANODIZZATO SATINATO ARGENTO
☐ ALTRA FINITURA RAL _____
☐ .....

ACCESSORI

☐ COPPIA MANIGLIA (DI SERIE SE NON INDICATO ALTRO)
☐ MANIGLIONE TIPO LEVA
☐ MANIGLIONE TIPO PUSH
☐ COPRIFILI ANGOLARI 20x40
☐ SENZA FASCIONE INTERMEDIO
☐ FERMAVETRI LATO A TIRARE / ANTA A ZETA
☐ .....

NOTE:

.....
.....
.....
.....
.....

Timbro e firma per accettazione

GLASSFIRE
SERRAMENTI TAGLIAFUOCO
Tel.: +39 0832 757979
E-mail: info@glassfire.it

VITREX • PORTA 1 BATTENTE COMPLESSA

Linea ALLUMINIO

☐ **EI 30** Sp. = 74 mm ☐ **EI 60** Sp. = 79 mm ☐ **EI 90** Sp. = 94 mm ☐ **EI 120** Sp. = 104 mm

Cliente ..... **Rif. ordine / Offerta** ..... **Data** .....

Tipologia ..... **Ubicazione** ..... **Quantità** .....

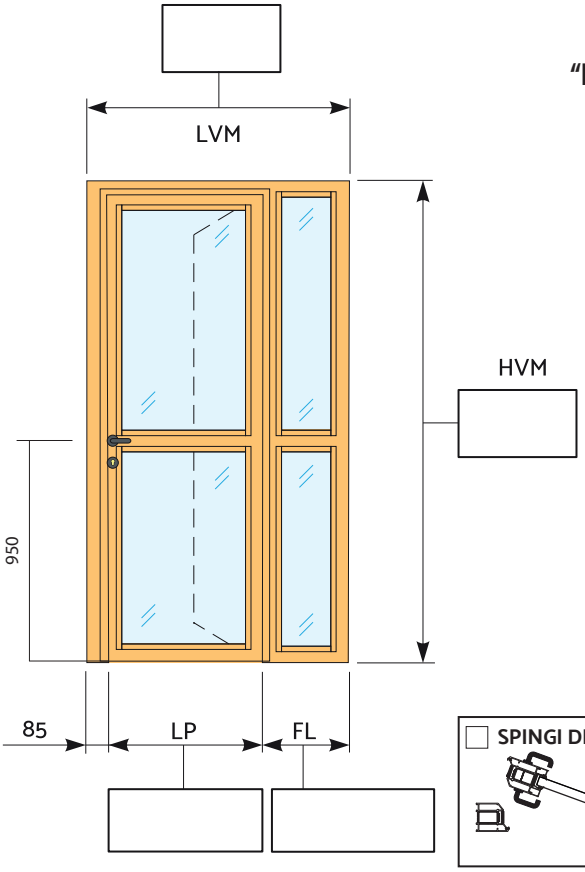

FERMAVETRI
"LATO A SPINGERE"

☐ SPINGI DESTRA

Quantità n ____

TIPOLOGIE DI TELAIO

☐ TIPO A ☐ TIPO B ☐ TIPO C

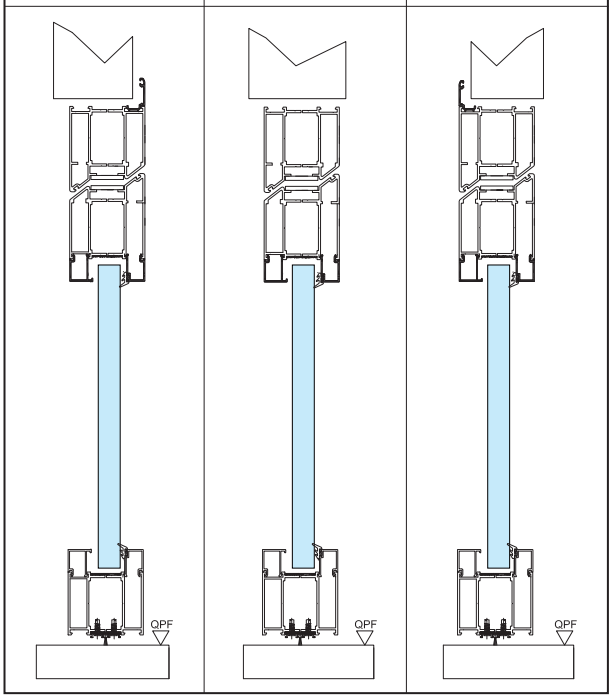

ANTA-TELAIO

☐ TELAIO "Z" su muro - ANTA "T" — TIPO A

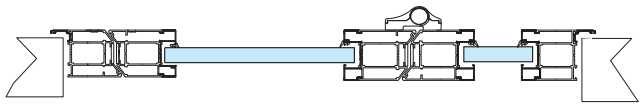

☐ TELAIO "L" su muro - ANTA "T" — TIPO B

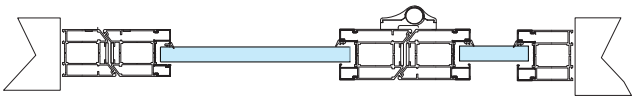

☐ TELAIO "T" su muro - ANTA "T" — TIPO C

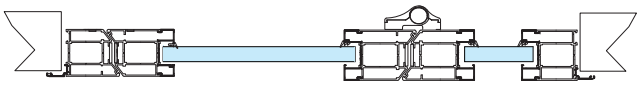

TIPOLOGIE DI FISSAGGIO

☐ FORI DI ANCORAGGIO PER SOTTOSTRUTTURA
☐ FORI DI ANCORAGGIO PER TASSELLI

FINITURE

☐ FINITURA DI SERIE - RAL 9010 - ANODIZZATO SATINATO ARGENTO
☐ ALTRA FINITURA RAL _____
☐ .....

ACCESSORI

☐ COPPIA MANIGLIA (DI SERIE SE NON INDICATO ALTRO)
☐ MANIGLIONE TIPO LEVA
☐ MANIGLIONE TIPO PUSH
☐ COPRIFILI ANGOLARI 20x40
☐ SENZA FASCIONE INTERMEDIO
☐ FERMAVETRI LATO A TIRARE / ANTA A ZETA
☐ .....

NOTE:

.....
.....
.....
.....
.....

Timbro e firma per accettazione

Esprimere le quote in millimetri - I disegni sono esemplificativi e fuori scala (Ed. 02/2024)

GLASSFIRE
SERRAMENTI TAGLIAFUOCO
Tel.: +39 0832 757979
E-mail: info@glassfire.it

VITREX • PORTA 1 BATTENTE COMPLESSA

Linea ALLUMINIO

☐ **EI 30** Sp. = 74 mm ☐ **EI 60** Sp. = 79 mm ☐ **EI 90** Sp. = 94 mm ☐ **EI 120** Sp. = 104 mm

Cliente ..... **Rif. ordine / Offerta** ..... **Data** .....

Tipologia ..... **Ubicazione** ..... **Quantità** .....

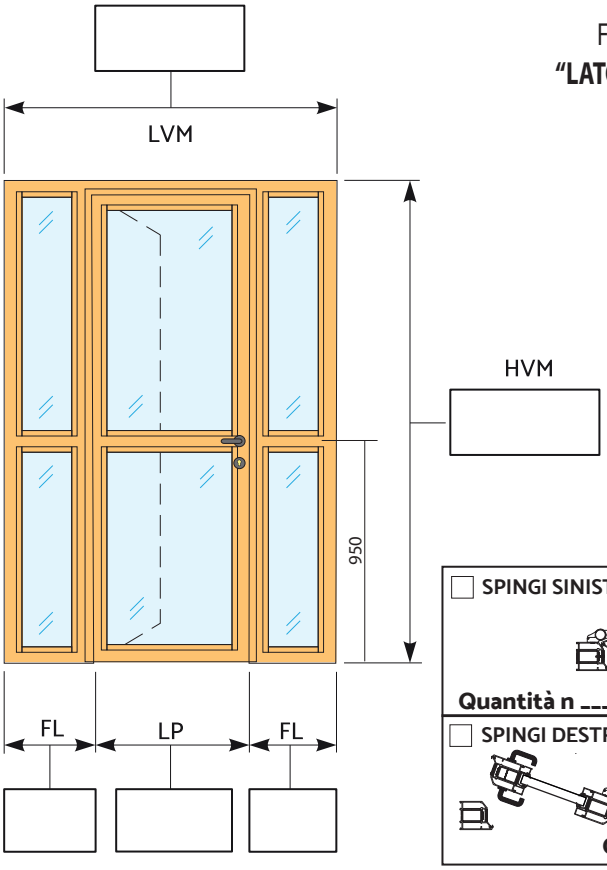

FERMAVETRI
"LATO A SPINGERE"

☐ SPINGI SINISTRA

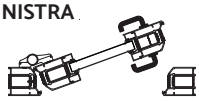

Quantità n ____

☐ SPINGI DESTRA

Quantità n ____

TIPOLOGIE DI TELAIO

☐ TIPO A ☐ TIPO B ☐ TIPO C

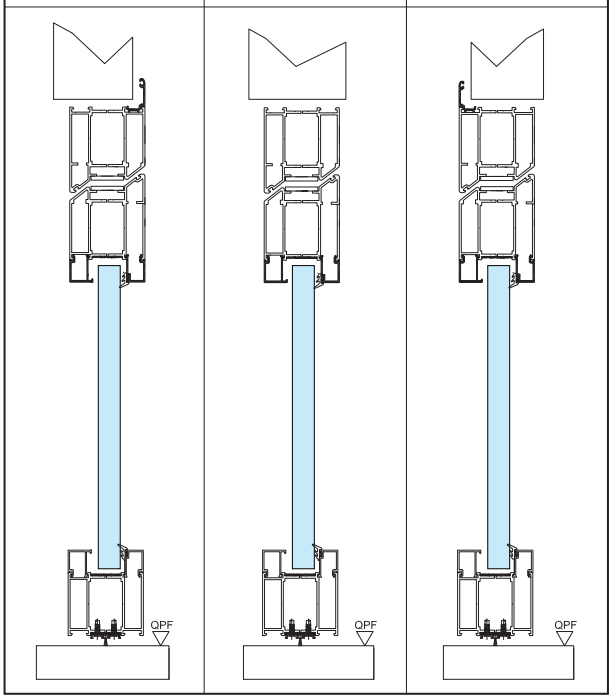

ANTA-TELAIO

☐ TELAIO "Z" su muro - ANTA "T" — TIPO A

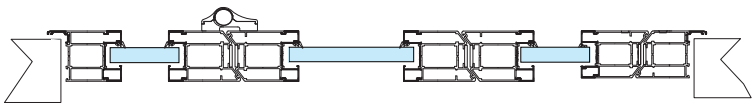

☐ TELAIO "L" su muro - ANTA "T" — TIPO B

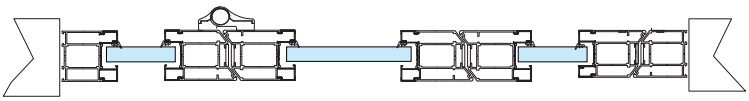

☐ TELAIO "T" su muro - ANTA "T" — TIPO C

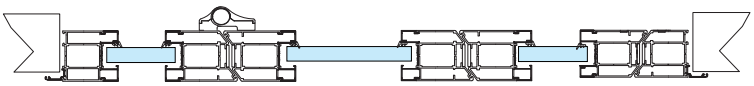

TIPOLOGIE DI FISSAGGIO

☐ FORI DI ANCORAGGIO PER SOTTOSTRUTTURA
☐ FORI DI ANCORAGGIO PER TASSELLI

FINITURE

☐ FINITURA DI SERIE - RAL 9010 - ANODIZZATO SATINATO ARGENTO
☐ ALTRA FINITURA RAL _____
☐ .....

ACCESSORI

☐ COPPIA MANIGLIA (DI SERIE SE NON INDICATO ALTRO)
☐ MANIGLIONE TIPO LEVA
☐ MANIGLIONE TIPO PUSH
☐ COPRIFILI ANGOLARI 20x40
☐ SENZA FASCIONE INTERMEDIO
☐ FERMAVETRI LATO A TIRARE / ANTA A ZETA
☐ .....

NOTE:

.....
.....
.....
.....
.....

Timbro e firma per accettazione

Esprimere le quote in millimetri - I disegni sono esemplificativi e fuori scala (Ed. 02/2024)

GLASSFIRE
SERRAMENTI TAGLIAFUOCO
Tel.: +39 0832 757979
E-mail: info@glassfire.it

VITREX • PORTA 1 BATTENTE COMPLESSA

Linea ALLUMINIO

☐ **EI 30** Sp. = 74 mm ☐ **EI 60** Sp. = 79 mm ☐ **EI 90** Sp. = 94 mm ☐ **EI 120** Sp. = 104 mm

Cliente ..... **Rif. ordine / Offerta** ..... **Data** .....

Tipologia ..... **Ubicazione** ..... **Quantità** .....

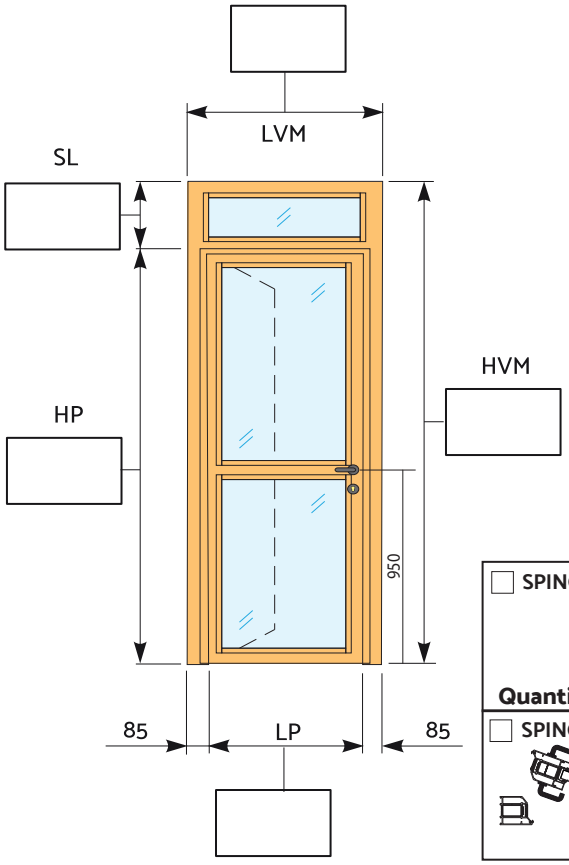

FERMAVETRI
"LATO A SPINGERE"

☐ SPINGI SINISTRA

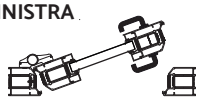

Quantità n ____

☐ SPINGI DESTRA

Quantità n ____

TIPOLOGIE DI TELAIO

☐ TIPO A ☐ TIPO B ☐ TIPO C

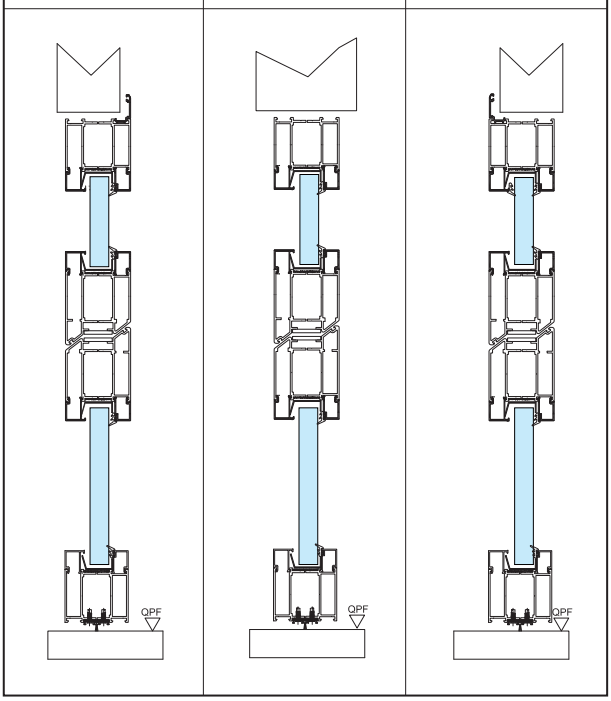

ANTA-TELAIO

☐ TELAIO "Z" su muro - ANTA "T" — TIPO A

☐ TELAIO "L" su muro - ANTA "T" — TIPO B

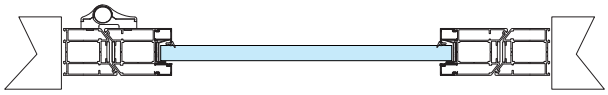

☐ TELAIO "T" su muro - ANTA "T" — TIPO C

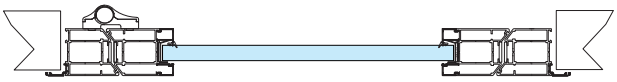

TIPOLOGIE DI FISSAGGIO

☐ FORI DI ANCORAGGIO PER SOTTOSTRUTTURA
☐ FORI DI ANCORAGGIO PER TASSELLI

FINITURE

☐ FINITURA DI SERIE - RAL 9010 - ANODIZZATO SATINATO ARGENTO
☐ ALTRA FINITURA RAL _____
☐ .....

ACCESSORI

☐ COPPIA MANIGLIA (DI SERIE SE NON INDICATO ALTRO)
☐ MANIGLIONE TIPO LEVA
☐ MANIGLIONE TIPO PUSH
☐ COPRIFILI ANGOLARI 20x40
☐ SENZA FASCIONE INTERMEDIO
☐ FERMAVETRI LATO A TIRARE / ANTA A ZETA
☐ .....

NOTE:

.....
.....
.....
.....
.....

Timbro e firma per accettazione

Esprimere le quote in millimetri - I disegni sono esemplificativi e fuori scala (Ed. 02/2024)

GLASSFIRE
SERRAMENTI TAGLIAFUOCO
Tel.: +39 0832 757979
E-mail: info@glassfire.it

VITREX • PORTA 1 BATTENTE COMPLESSA

Linea ALLUMINIO

☐ **EI 30** Sp. = 74 mm ☐ **EI 60** Sp. = 79 mm ☐ **EI 90** Sp. = 94 mm ☐ **EI 120** Sp. = 104 mm

Cliente ..... **Rif. ordine / Offerta** ..... **Data** .....

Tipologia ..... **Ubicazione** ..... **Quantità** .....

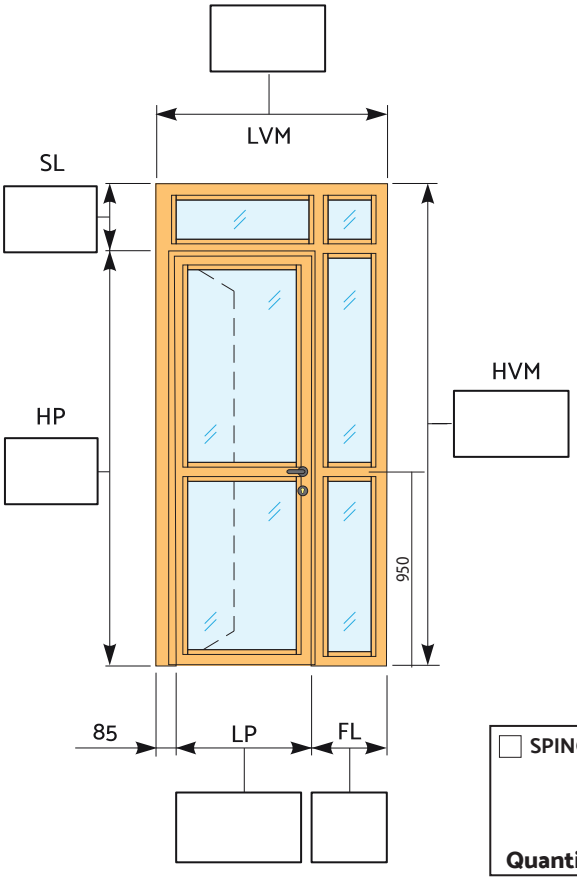

FERMAVETRI
"LATO A SPINGERE"

☐ SPINGI SINISTRA

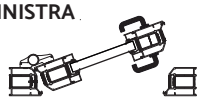

Quantità n ____

TIPOLOGIE DI TELAIO

☐ TIPO A ☐ TIPO B ☐ TIPO C

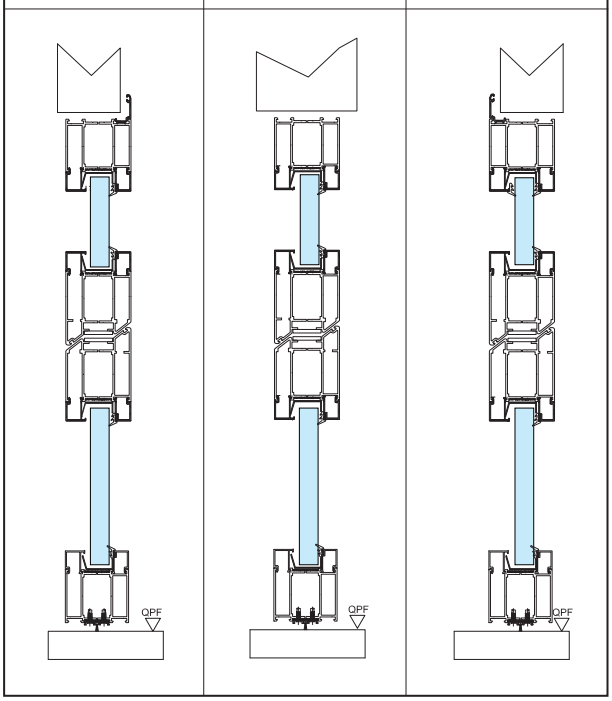

ANTA-TELAIO

☐ TELAIO "Z" su muro - ANTA "T" — TIPO A

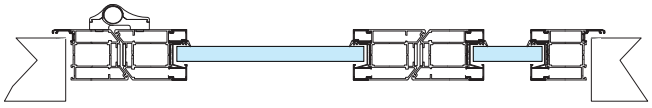

☐ TELAIO "L" su muro - ANTA "T" — TIPO B

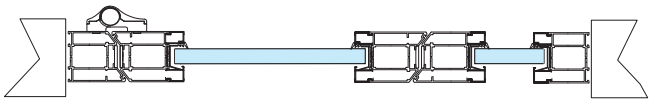

☐ TELAIO "T" su muro - ANTA "T" — TIPO C

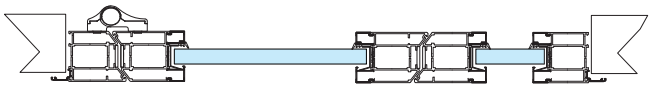

TIPOLOGIE DI FISSAGGIO

☐ FORI DI ANCORAGGIO PER SOTTOSTRUTTURA
☐ FORI DI ANCORAGGIO PER TASSELLI

FINITURE

☐ FINITURA DI SERIE - RAL 9010 - ANODIZZATO SATINATO ARGENTO
☐ ALTRA FINITURA RAL _____
☐ .....

ACCESSORI

☐ COPPIA MANIGLIA (DI SERIE SE NON INDICATO ALTRO)
☐ MANIGLIONE TIPO LEVA
☐ MANIGLIONE TIPO PUSH
☐ COPRIFILI ANGOLARI 20x40
☐ SENZA FASCIONE INTERMEDIO
☐ FERMAVETRI LATO A TIRARE / ANTA A ZETA
☐ .....

NOTE:

.....
.....
.....
.....
.....

Timbro e firma per accettazione

GLASSFIRE
SERRAMENTI TAGLIAFUOCO
Tel.: +39 0832 757979
E-mail: info@glassfire.it

VITREX • PORTA 1 BATTENTE COMPLESSA

Linea ALLUMINIO

☐ **EI 30** Sp. = 74 mm ☐ **EI 60** Sp. = 79 mm ☐ **EI 90** Sp. = 94 mm ☐ **EI 120** Sp. = 104 mm

Cliente ..... **Rif. ordine / Offerta** ..... **Data** .....

Tipologia ..... **Ubicazione** ..... **Quantità** .....

FERMAVETRI
"LATO A SPINGERE"

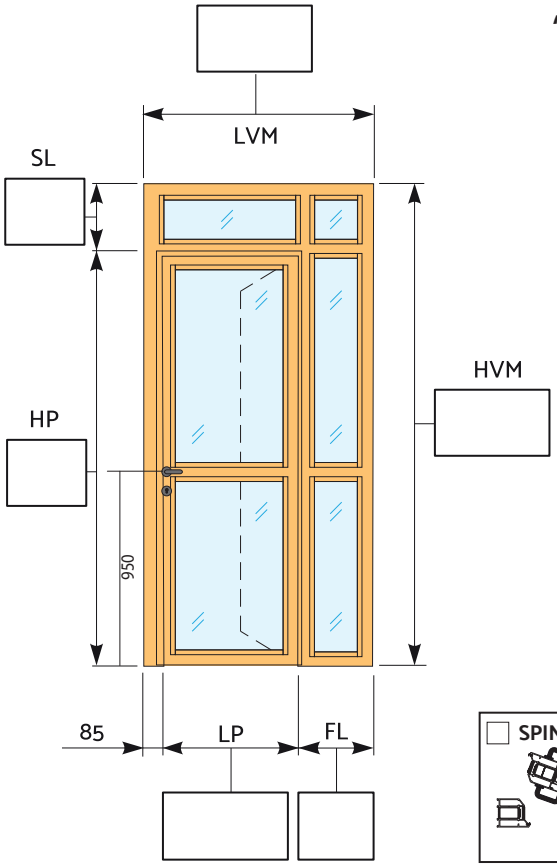

☐ SPINGI DESTRA

Quantità n ____

TIPOLOGIE DI TELAIO

☐ TIPO A ☐ TIPO B ☐ TIPO C

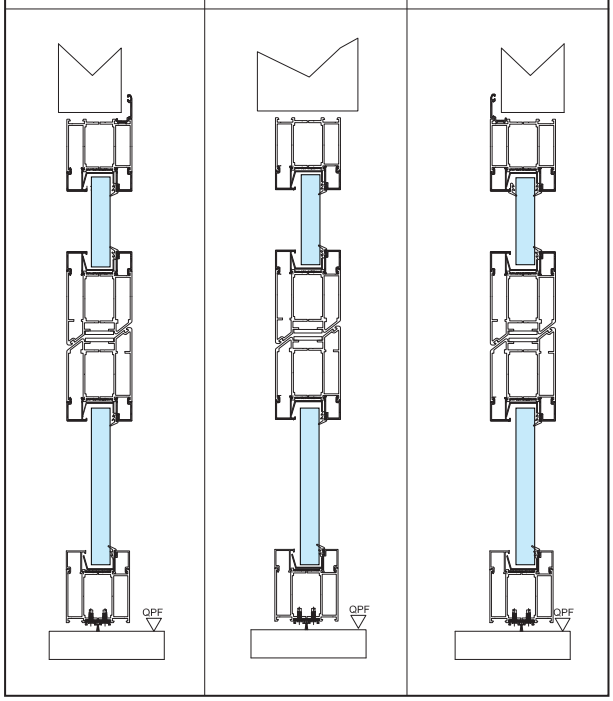

ANTA-TELAIO

☐ TELAIO "Z" su muro - ANTA "T" — TIPO A

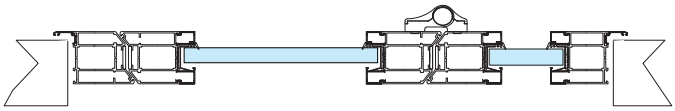

☐ TELAIO "L" su muro - ANTA "T" — TIPO B

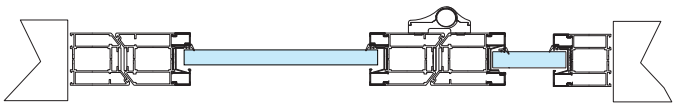

☐ TELAIO "T" su muro - ANTA "T" — TIPO C

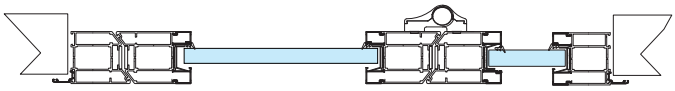

TIPOLOGIE DI FISSAGGIO

☐ FORI DI ANCORAGGIO PER SOTTOSTRUTTURA
☐ FORI DI ANCORAGGIO PER TASSELLI

FINITURE

☐ FINITURA DI SERIE - RAL 9010 - ANODIZZATO SATINATO ARGENTO
☐ ALTRA FINITURA RAL _____
☐ .....

ACCESSORI

☐ COPPIA MANIGLIA (DI SERIE SE NON INDICATO ALTRO)
☐ MANIGLIONE TIPO LEVA
☐ MANIGLIONE TIPO PUSH
☐ COPRIFILI ANGOLARI 20x40
☐ SENZA FASCIONE INTERMEDIO
☐ FERMAVETRI LATO A TIRARE / ANTA A ZETA
☐ .....

NOTE:

.....
.....
.....
.....
.....

Timbro e firma per accettazione

Esprimere le quote in millimetri - I disegni sono esemplificativi e fuori scala (Ed. 02/2024)

GLASSFIRE
SERRAMENTI TAGLIAFUOCO
Tel.: +39 0832 757979
E-mail: info@glassfire.it

VITREX • PORTA 1 BATTENTE COMPLESSA

Linea ALLUMINIO

☐ **EI 30** Sp. = 74 mm ☐ **EI 60** Sp. = 79 mm ☐ **EI 90** Sp. = 94 mm ☐ **EI 120** Sp. = 104 mm

Cliente ..... **Rif. ordine / Offerta** ..... **Data** .....

Tipologia ..... **Ubicazione** ..... **Quantità** .....

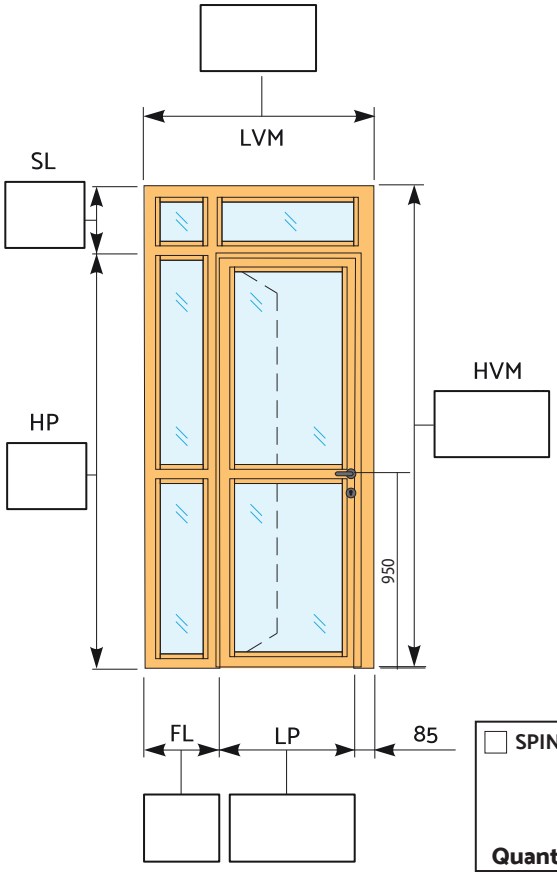

FERMAVETRI
"LATO A SPINGERE"

☐ SPINGI SINISTRA

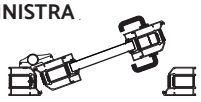

Quantità n ____

TIPOLOGIE DI TELAIO

☐ TIPO A ☐ TIPO B ☐ TIPO C

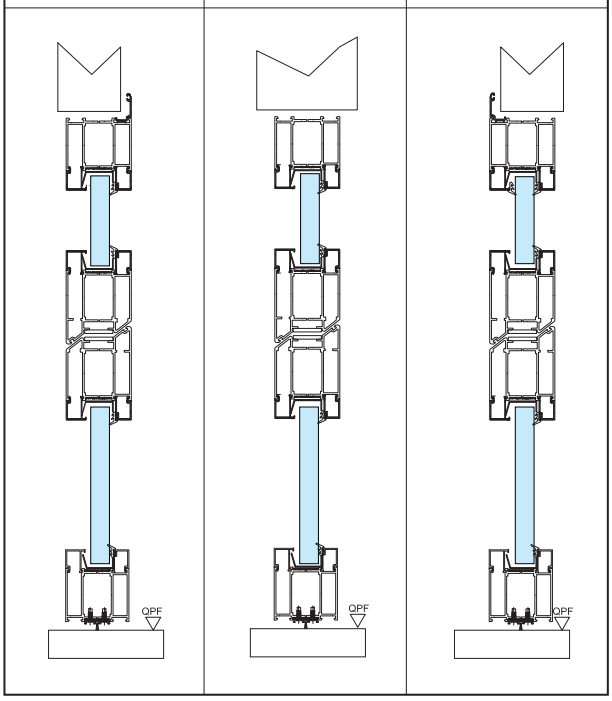

ANTA-TELAIO

☐ TELAIO "Z" su muro - ANTA "T" — TIPO A

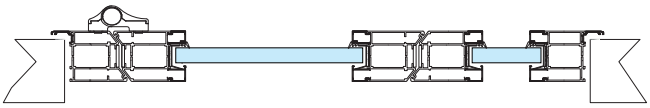

☐ TELAIO "L" su muro - ANTA "T" — TIPO B

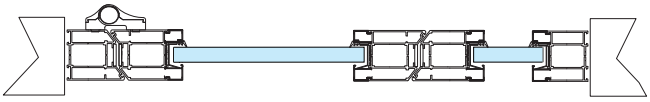

☐ TELAIO "T" su muro - ANTA "T" — TIPO C

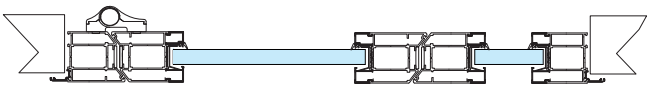

TIPOLOGIE DI FISSAGGIO

☐ FORI DI ANCORAGGIO PER SOTTOSTRUTTURA
☐ FORI DI ANCORAGGIO PER TASSELLI

FINITURE

☐ FINITURA DI SERIE - RAL 9010 - ANODIZZATO SATINATO ARGENTO
☐ ALTRA FINITURA RAL _____
☐ .....

ACCESSORI

☐ COPPIA MANIGLIA (DI SERIE SE NON INDICATO ALTRO)
☐ MANIGLIONE TIPO LEVA
☐ MANIGLIONE TIPO PUSH
☐ COPRIFILI ANGOLARI 20x40
☐ SENZA FASCIONE INTERMEDIO
☐ FERMAVETRI LATO A TIRARE / ANTA A ZETA
☐ .....

NOTE:

.....
.....
.....
.....
.....

Timbro e firma per accettazione

Esprimere le quote in millimetri - I disegni sono esemplificativi e fuori scala (Ed. 02/2024)

GLASSFIRE
SERRAMENTI TAGLIAFUOCO
Tel.: +39 0832 757979
E-mail: info@glassfire.it

VITREX • PORTA 1 BATTENTE COMPLESSA

Linea ALLUMINIO

☐ **EI 30** Sp. = 74 mm ☐ **EI 60** Sp. = 79 mm ☐ **EI 90** Sp. = 94 mm ☐ **EI 120** Sp. = 104 mm

Cliente ..... **Rif. ordine / Offerta** ..... **Data** .....

Tipologia ..... **Ubicazione** ..... **Quantità** .....

FERMAVETRI
"LATO A SPINGERE"

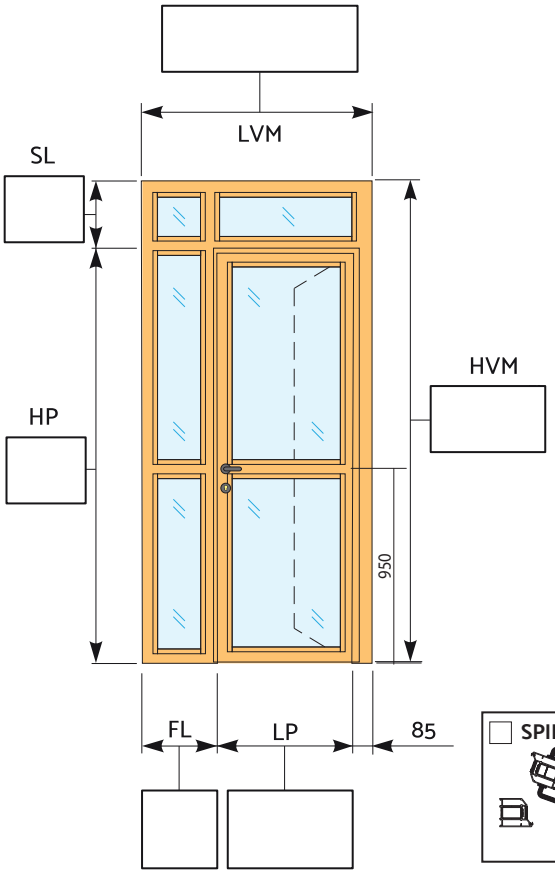

☐ SPINGI DESTRA

Quantità n ____

TIPOLOGIE DI TELAIO

☐ TIPO A ☐ TIPO B ☐ TIPO C

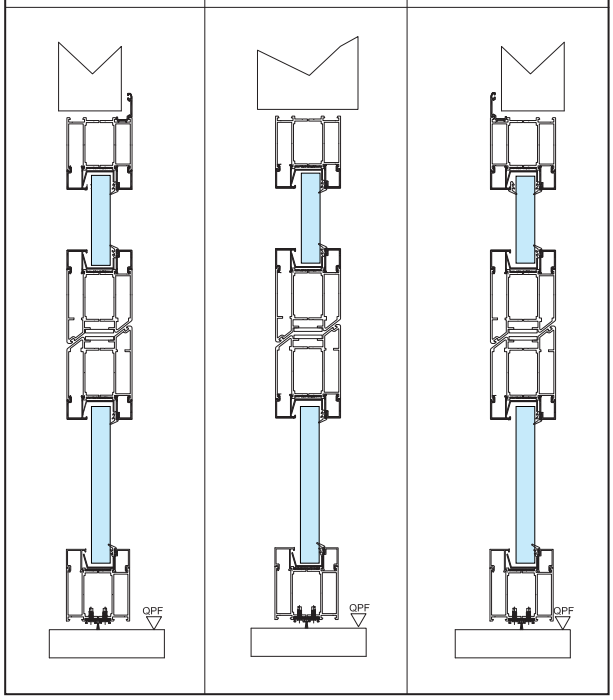

ANTA-TELAIO

☐ TELAIO "Z" su muro - ANTA "T" — TIPO A

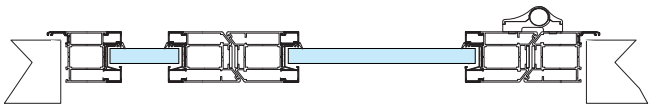

☐ TELAIO "L" su muro - ANTA "T" — TIPO B

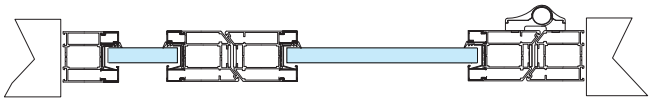

☐ TELAIO "T" su muro - ANTA "T" — TIPO C

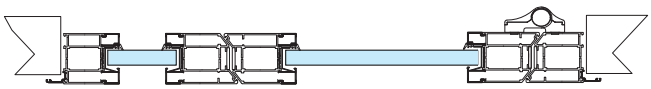

TIPOLOGIE DI FISSAGGIO

☐ FORI DI ANCORAGGIO PER SOTTOSTRUTTURA
☐ FORI DI ANCORAGGIO PER TASSELLI

FINITURE

☐ FINITURA DI SERIE - RAL 9010 - ANODIZZATO SATINATO ARGENTO
☐ ALTRA FINITURA RAL _____
☐ .....

ACCESSORI

☐ COPPIA MANIGLIA (DI SERIE SE NON INDICATO ALTRO)
☐ MANIGLIONE TIPO LEVA
☐ MANIGLIONE TIPO PUSH
☐ COPRIFILI ANGOLARI 20x40
☐ SENZA FASCIONE INTERMEDIO
☐ FERMAVETRI LATO A TIRARE / ANTA A ZETA
☐ .....

NOTE:

.....
.....
.....
.....
.....

Timbro e firma per accettazione

Esprimere le quote in millimetri - I disegni sono esemplificativi e fuori scala (Ed. 02/2024)

GLASSFIRE
SERRAMENTI TAGLIAFUOCO
Tel.: +39 0832 757979
E-mail: info@glassfire.it

VITREX • PORTA 1 BATTENTE COMPLESSA

Linea ALLUMINIO

☐ **EI 30** Sp. = 74 mm ☐ **EI 60** Sp. = 79 mm ☐ **EI 90** Sp. = 94 mm ☐ **EI 120** Sp. = 104 mm

Cliente ..... **Rif. ordine / Offerta** ..... **Data** .....

Tipologia ..... **Ubicazione** ..... **Quantità** .....

FERMAVETRI
"LATO A SPINGERE"

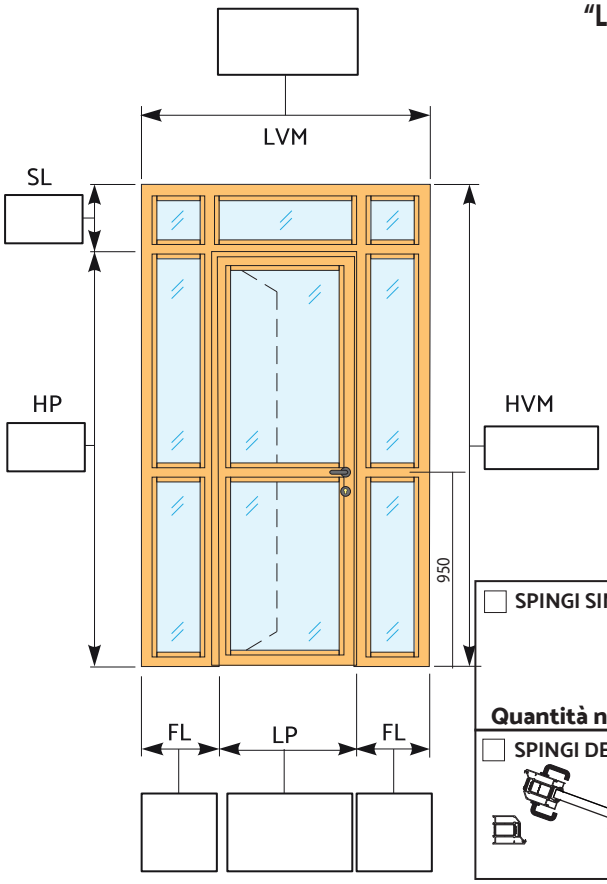

☐ SPINGI SINISTRA

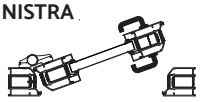

Quantità n ____

☐ SPINGI DESTRA

Quantità n ____

TIPOLOGIE DI TELAIO

☐ TIPO A ☐ TIPO B ☐ TIPO C

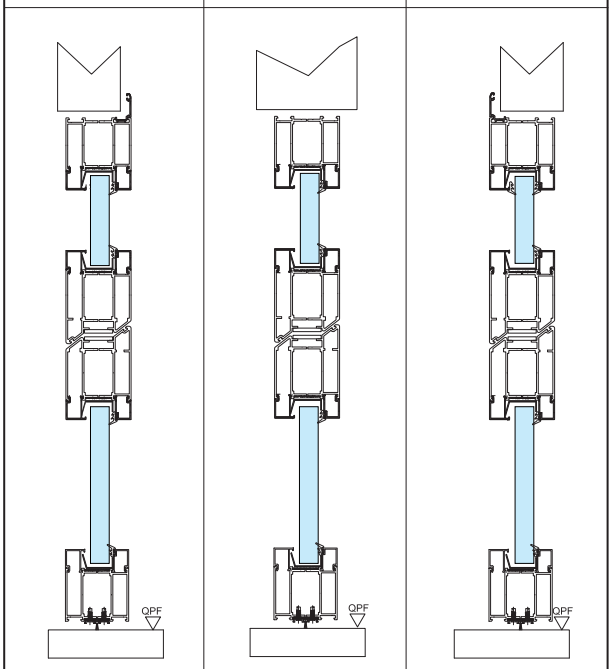

ANTA-TELAIO

☐ TELAIO "Z" su muro - ANTA "T" — TIPO A

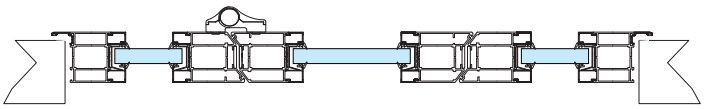

☐ TELAIO "L" su muro - ANTA "T" — TIPO B

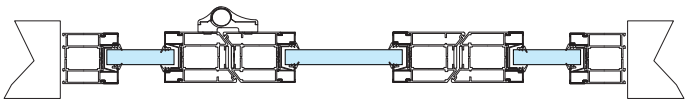

☐ TELAIO "T" su muro - ANTA "T" — TIPO C

TIPOLOGIE DI FISSAGGIO

☐ FORI DI ANCORAGGIO PER SOTTOSTRUTTURA
☐ FORI DI ANCORAGGIO PER TASSELLI

FINITURE

☐ FINITURA DI SERIE - RAL 9010 - ANODIZZATO SATINATO ARGENTO
☐ ALTRA FINITURA RAL _____
☐ .....

ACCESSORI

☐ COPPIA MANIGLIA (DI SERIE SE NON INDICATO ALTRO)
☐ MANIGLIONE TIPO LEVA
☐ MANIGLIONE TIPO PUSH
☐ COPRIFILI ANGOLARI 20x40
☐ SENZA FASCIONE INTERMEDIO
☐ FERMAVETRI LATO A TIRARE / ANTA A ZETA
☐ .....

NOTE:

.....
.....
.....
.....
.....

Timbro e firma per accettazione

Esprimere le quote in millimetri - I disegni sono esemplificativi e fuori scala (Ed. 02/2024)

GLASSFIRE
SERRAMENTI TAGLIAFUOCO
Tel.: +39 0832 757979
E-mail: info@glassfire.it

VITREX • PORTA 1 BATTENTE COMPLESSA

Linea ALLUMINIO

☐ **EI_2 30** Sp. = 74 mm ☐ **EI_2 60** Sp. = 79 mm ☐ **EI_2 90** Sp. = 94 mm ☐ **EI_2 120** Sp. = 104 mm

Cliente ..... **Rif. ordine / Offerta** ..... **Data** .....

Tipologia ..... **Ubicazione** .....

SPALLETTE LATERALI ≥ 400 mm

RIEPILOGO SUDDIVISIONI PORTE

☐ **TIPOLOGIA A**

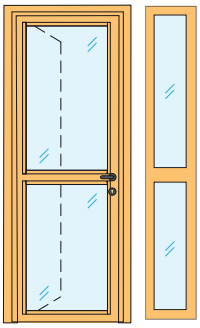

☐ **TIPOLOGIA B**

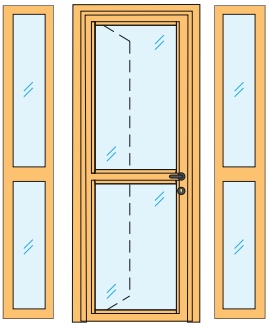

☐ **TIPOLOGIA C**

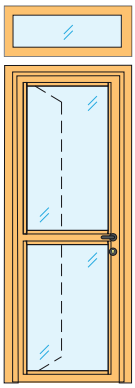

☐ **TIPOLOGIA D**

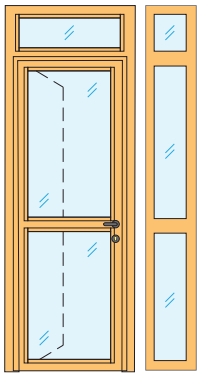

☐ **TIPOLOGIA D1**

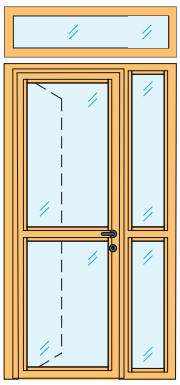

☐ **TIPOLOGIA E**

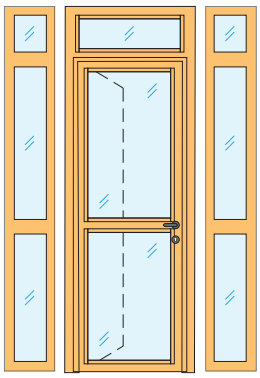

☐ **TIPOLOGIA E1**

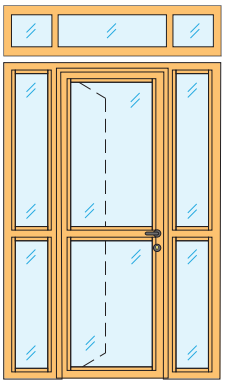

DIMENSIONE MASSIMA DELLA STRUTTURA
per vincolo trasporto: 2800 x 2200 mm

*** SEZIONE DI SOPRALUCE SEPARATO DAL SERRAMENTO**

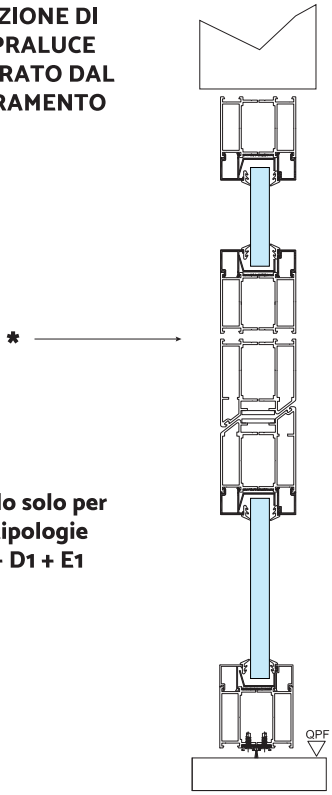

Valido solo per le tipologie C + D1 + E1

**** SEZIONE DI FIANCOLUCE SEPARATO DAL SERRAMENTO**
Valido solo per le tipologie: A + B + D + E

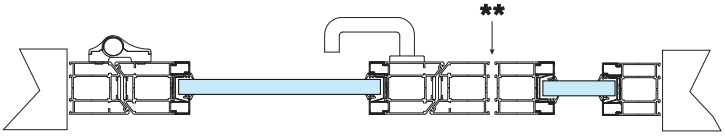

Timbro e firma per accettazione

Esprimere le quote in millimetri - I disegni sono esemplificativi e fuori scala (Ed. 02/2024)