ISTRUZIONI DI MONTAGGIO

GLASSFIRE
SERRAMENTI TAGLIAFUOCO

Linea ALUKER

GLASSFIRE
SERRAMENTI TAGLIAFUOCO

ISTRUZIONI DI MONTAGGIO

PORTA APRIBILE

Linea ALUKER

1. COSTRUZIONE PARETE IN CARTOGESSO

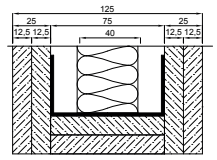

EI60

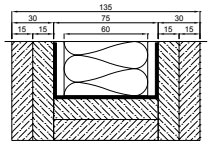

EI120

Costruzione di supporto normalizzata flessibile:
per EI60 spessore totale 125 mm,
per EI120 spessore totale 135 mm,
formata da una struttura reticolare in profili d'acciaio, profondità 75 mm e spessore 2 mm
Ambo le facce con n. 2 strati di lastre in cartongesso leggero di tipo "F",
per EI60 spessore 12,5 mm
per EI120 spessore 15 mm,
coibentata internamente con lana di roccia di densità nominale 100 kg/m3

3. MONTAGGIO DEL TELAIO

Forare in corrispondenza dei fori già esistenti nel telaio di cassa. Inserire spessori ed avvitare con viti di ø 4,8 mm. In caso di muratura usare viti di ø 7,5 mm.

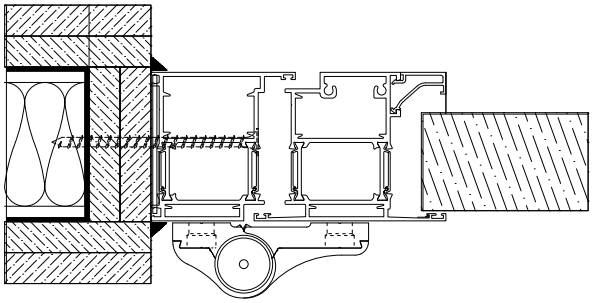

2. PREPARAZIONE DEL TELAIO

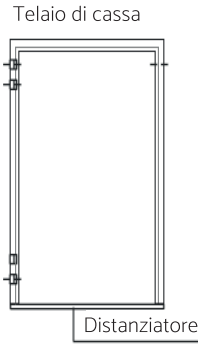

Rimuovere il distanziale del telaio.

Inserire il telaio nel vano spessorandolo ed avendo cura di controllare il piombo di ambedue i lati e lo squadro.

ATTENZIONE
Avendo già rimosso il distanziatore, per il fissaggio del telaio nella parte bassa, prestare attenzione alla larghezza.

3A. SOLUZIONE PIÙ USATA

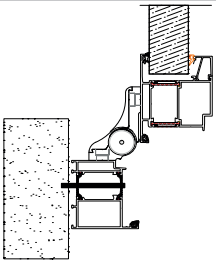

Tasselli e viti non in dotazione

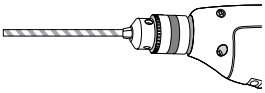

A) Forare in corrispondenza dei fori già esistenti nel telaio di cassa.
B) Inserire spessori ed avvitare con viti ø 4,8 o ø 7,5 x 102
C) Posizionare i tappi copriforo di ø 14 mm

NEL CASO DI PORTA A DUE ANTE:

1 - praticare un foro a pavimento di ø 14 mm per il nottolino di bloccaggio inferiore della seconda anta;
(tale operazione consente, in questa fase, la totale fuoriuscita dell'asta inferiore e superiore, dell'anta secondaria).
2 - regolare l'incontro superiore del telaio tramite le asole (vedi fig. 1).
3 - momentaneamente, non montare il pozzetto a pavimento.

Eseguire un ciclo completo di apertura e chiusura del serramento verificando che i singoli componenti quali:
serratura, controserratura, dispositivo blocca aste abbiano un corretto funzionamento.

Se necessario, agire sulla regolazione delle cerniere come da pagina 2.

Fissare definitivamente l'incontro superiore al telaio con delle viti nei fori predisposti di ø 5 mm. (vedi fig. 1). Fissare il pozzetto a pavimento per il bloccaggio asta a pavimento.

Figura 1
INCONTRO SUPERIORE

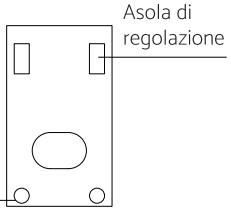

La posa in opera deve essere eseguita da personale qualificato.
Eventuali modifiche sulla porta possono essere eseguite solamente se indicate nelle istruzioni di posa.

GLASSFIRE
SERRAMENTI TAGLIAFUOCO

ISTRUZIONI DI MONTAGGIO

Linea
ALUKER

PORTA APRIBILE

DETTAGLIO CERNIERA 3 ALI PER PORTA ALUKER EI120

REGOLAZIONE IN ALTEZZA DELLE ANTE

Togliere il tappo inferiore e senza rimuovere le covers, inserire nella sede inferiore della cerniera (come indicato in figura 2) una chiave a brugola da 6 mm. Eseguire la regolazione voluta tenendo l'anta leggermente aperta poichè il contatto tra le guarnizioni di battuta potrebbero rendere difficoltosa l'operazione.

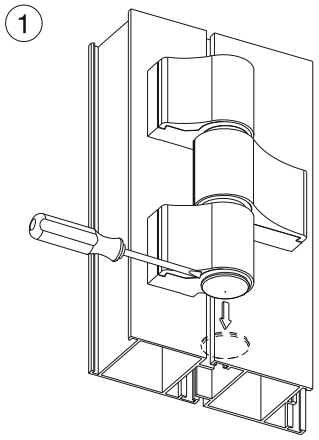

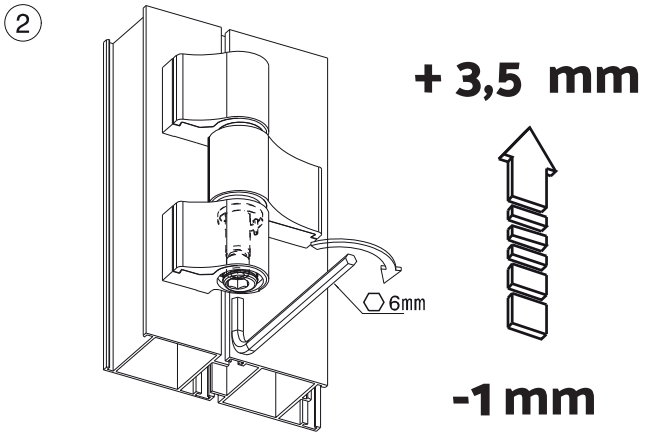

REGOLAZIONE IN ORIZZONTALE DELLE ANTE

Togliere il tappo superiore e svitare il pernetto per togliere la cover centrale. La regolazione avviene inserendo superiormente una chiave a brugola da 6 mm nella sede superiore.
Come indicato in figura 4, svitare il grano centrale e successivamente agire ruotando la chiave come necessario.
A regolazione ultimata serrare il grano e riavvitare il carter copricerniera centrale.

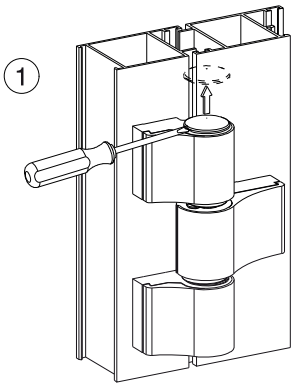

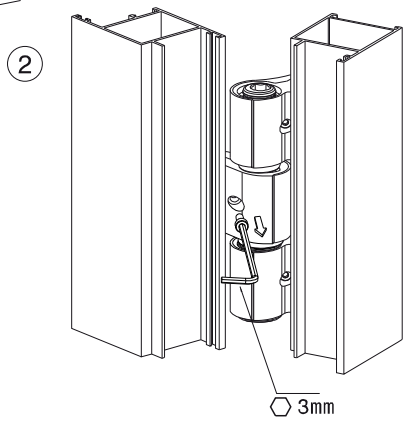

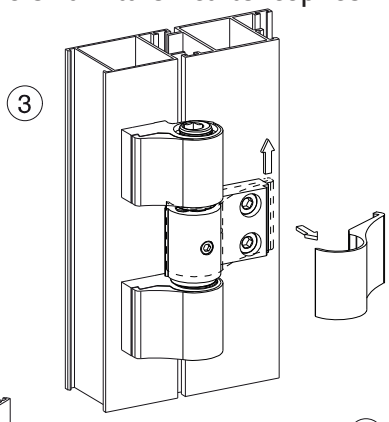

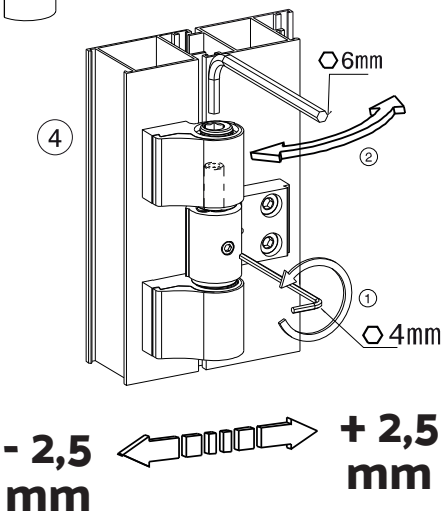

La posa in opera deve essere eseguita da personale qualificato.
Eventuali modifiche sulla porta possono essere eseguite solamente se indicate nelle istruzioni di posa.

GLASSFIRE
SERRAMENTI TAGLIAFUOCO

ISTRUZIONI DI MONTAGGIO

Linea ALUKER

PORTA APRIBILE

DETTAGLIO CERNIERA PER PORTA ALUKER EI60

SEQUENZA DI INSTALLAZIONE E REGISTRAZIONE

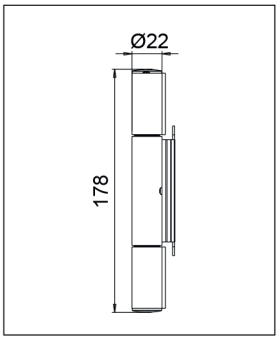

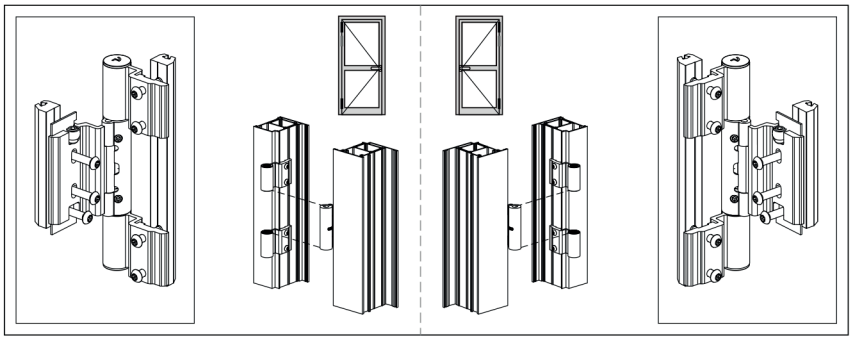

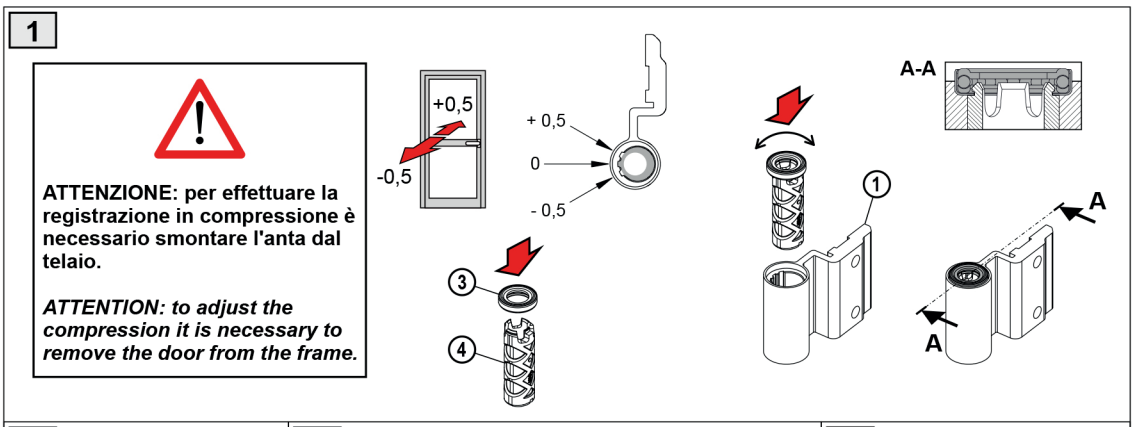

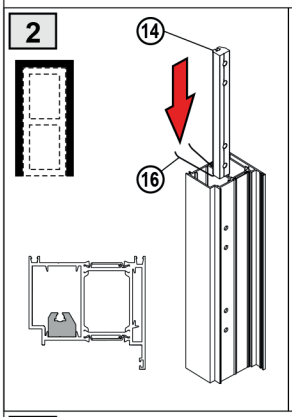

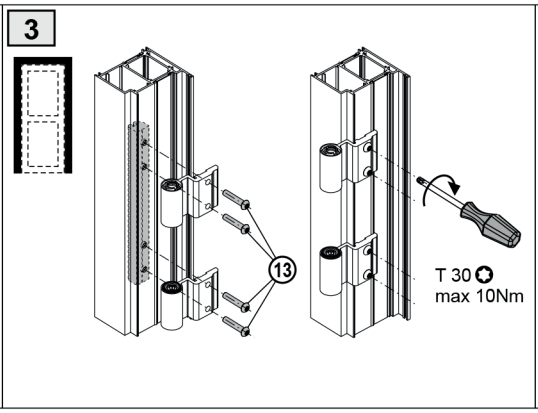

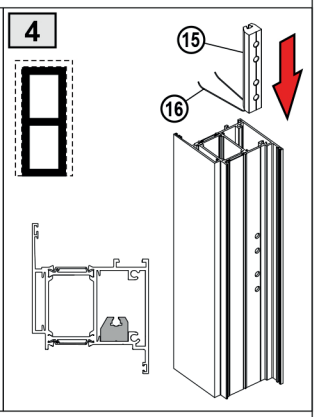

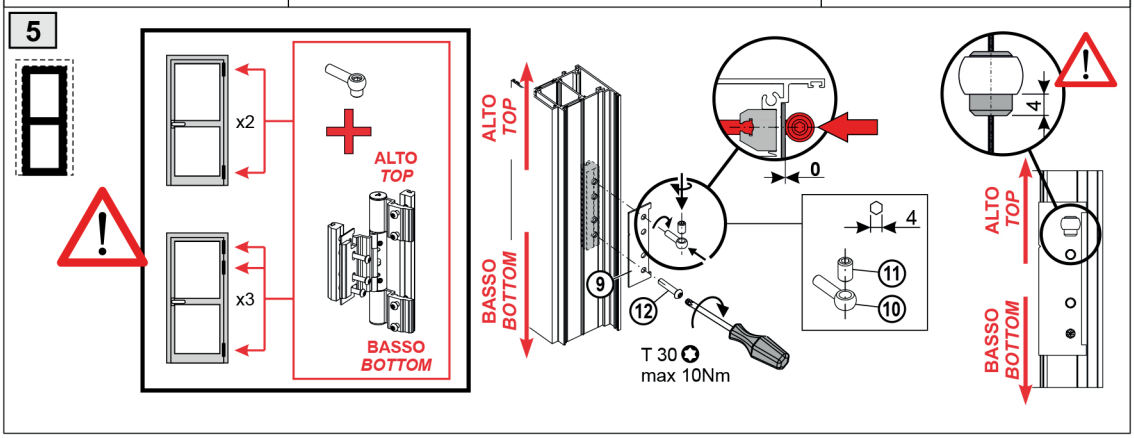

La posa in opera deve essere eseguita da personale qualificato.
Eventuali modifiche sulla porta possono essere eseguite solamente se indicate nelle istruzioni di posa.

GLASSFIRE
SERRAMENTI TAGLIAFUOCO

ISTRUZIONI DI MONTAGGIO

Linea ALUKER

PORTA APRIBILE

DETTAGLIO CERNIERA PER PORTA ALUKER EI60

SEQUENZA DI INSTALLAZIONE E REGISTRAZIONE

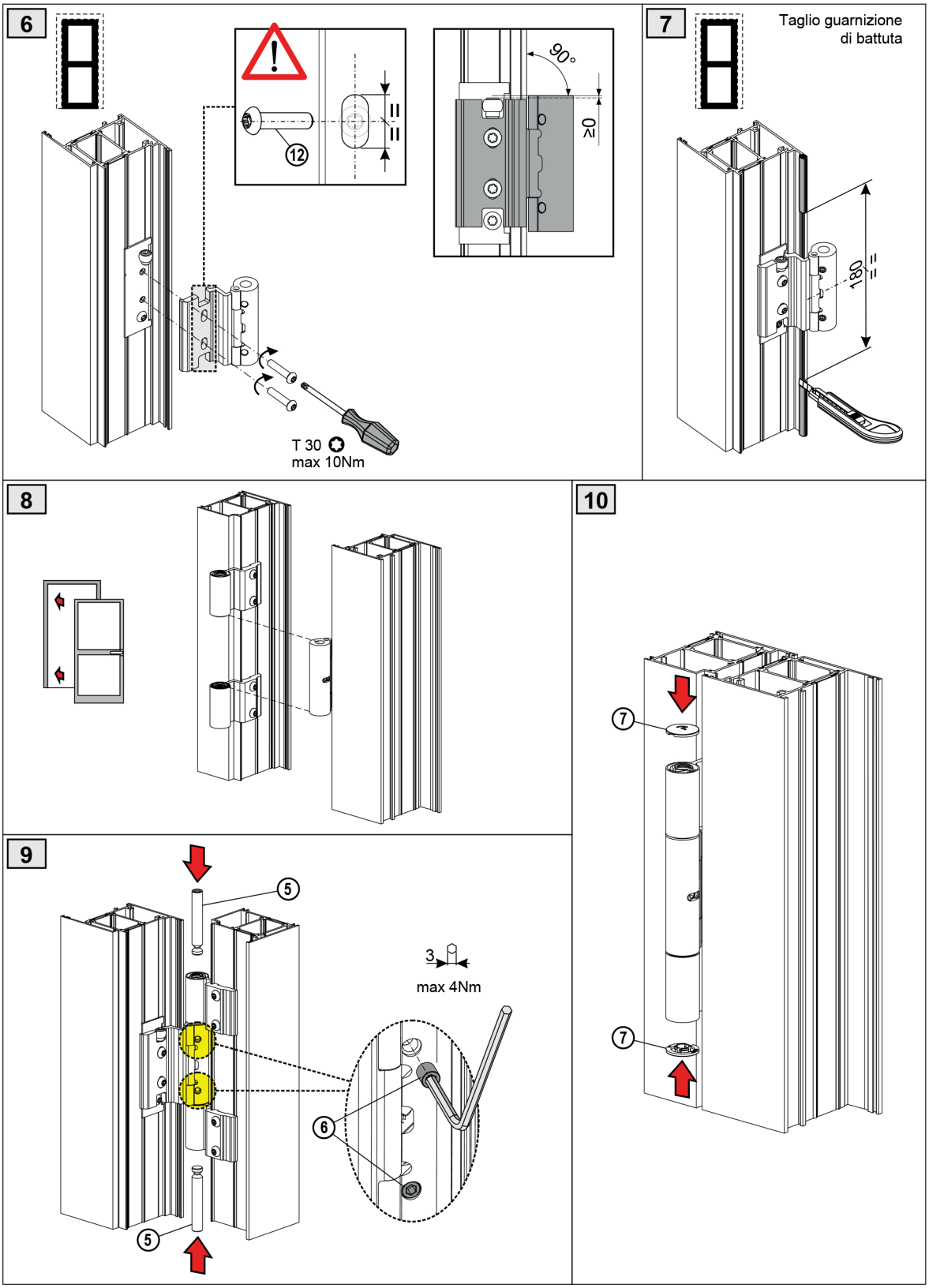

La posa in opera deve essere eseguita da personale qualificato.
Eventuali modifiche sulla porta possono essere eseguite solamente se indicate nelle istruzioni di posa.

GLASSFIRE
SERRAMENTI TAGLIAFUOCO

ISTRUZIONI DI MONTAGGIO

Linea
ALUKER

PORTA APRIBILE
PANNELLI

MONTAGGIO PANNELLO

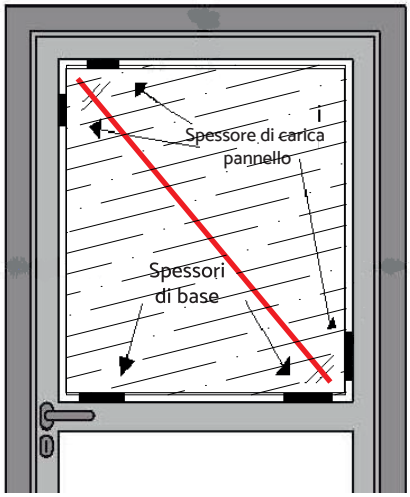

1 - Adesivizzare con silicone due spessori di dimensioni adeguate allo spessore del vetro nella parte inferiore e a circa 60 mm dall'angolo dei vetri.

2 - Allargare le alette dei blocca vetro in acciaio come fig. 1.

2A - Siliconare su guarnizione di appoggio dell'aletta vetro fig. 1

3 - Montare i pannelli come da indicazione riportata sull'etichetta presente sulla porta

4 - Adagiare il vetro contro la guarnizione presente sull'aletta, facendo attenzione che questo si appoggi completamente agli spessori inseriti al punto 1 e riportare l'aletta dei blocca vetro in posizione di chiusura.

5 - Utilizzare ulteriori spessori per il caricamento pannelli da figura:
- Lato cerniera: in basso
- **Lato opposto cerniera: in alto**

6 - Montare profili fermavetro con fissaggio a scatto.

7 - Montare la guarnizione cingivetro ad infilare Fig. 2.

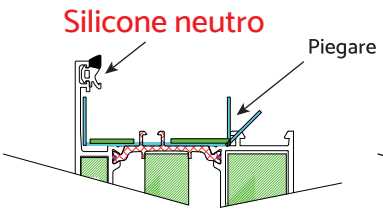

Figura 1

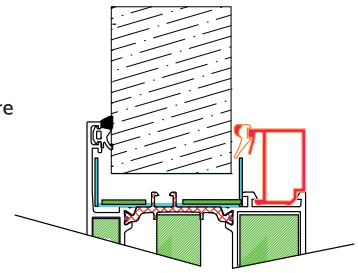
Figura 2

REGISTRAZIONI FINALI

- Eseguire un ciclo completo di apertura e chiusura del serramento.
- **Nel caso di porta a due ante, montare il pozzetto blocca asta a pavimento allargando il foro già predisposto; inoltre tassellare la conchiglia fermo anta secondaria al pavimento**
- Montare gli accessori previsti come da contratto, attenendosi alle istruzioni di montaggio presenti nelle confezioni degli stessi.
- Sigillare con silicone l'intercapedine tra serramento e muratura o applicare gli eventuali coprifili.

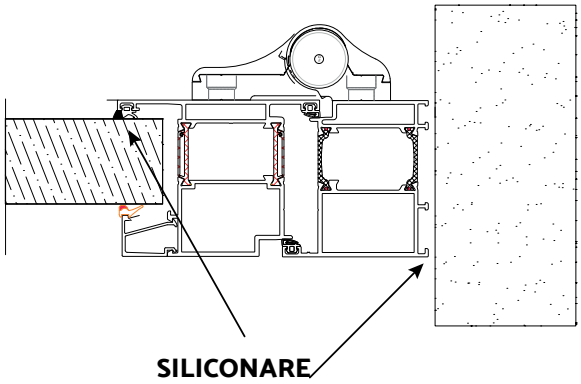

La posa in opera deve essere eseguita da personale qualificato.
Eventuali modifiche sulla porta possono essere eseguite solamente se indicate nelle istruzioni di posa.

GLASSFIRE
SERRAMENTI TAGLIAFUOCO

ISTRUZIONI DI MONTAGGIO

PER PORTA A 2 ANTE

Linea
ALUKER

MONTAGGIO CHIUDIPORTA TS92/93 “GEMELLARE”

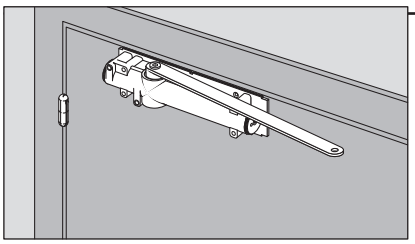

Il sistema “gemellare” GSR, è fornito già installato sul telaio con i bracci dei chiudiporta avvitati. I chiudiporta invece sono forniti sciolti, ogni confezione è corredata di piastra di fissaggio da avvitare ai fori già predisposti sulle ante.
Svitare i bracci dal sistema GSR e avvitarli al pignone del chiudiporta posizionandoli come indicato nella figura al lato. Procedere al serraggio dei chiudiporta alle piastre di fissaggio e chiudere la valvola 1 vicino al pignone

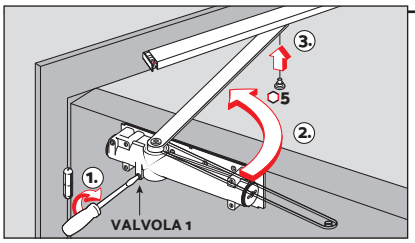

La chiusura della valvola 1 è importante per il buon funzionamento e la precarica dei chiudiporta a camme.
Aprire le ante posizionandole a 90° e spingere i bracci sino ad agganciarli e avvitarli ai pattini in theflon della guida di scorrimento.

Dopo tale operazione le ante restano in posizione di apertura.

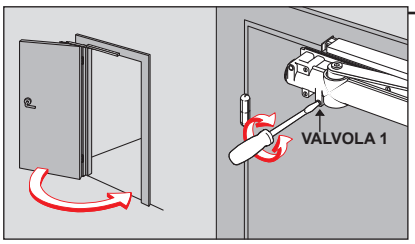

Svitare la valvola precedentemente serrata per la richiusura delle ante.

Regolazione della velocità di chiusura delle ante:
- con rotazione antioraria = aumento della velocità di chiusura
- con rotazione oraria = rallentamento della velocità di chiusura

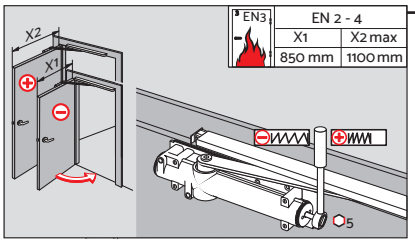

Regolazione della forza di chiusura tramite tendimolla
IMPORTANTE
Il chiudiporta è gia regolato per ante con larghezza di circa 800/900 mm.
Per ante con Larghezza:
- MAGGIORE di 900 mm, ruotare in senso orario la molla di carico.
- MINORE di 800mm, ruotare in senso antiorario la molla di carico.

UTLIZZARE CHIAVE A BRUGOLA DA 5mm

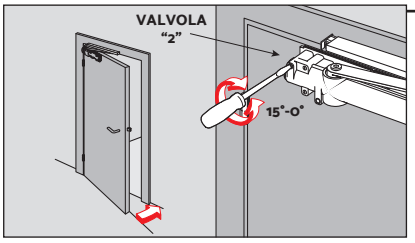

Regolazione del colpo finale mediante la valvola “2”

In funzione dei flussi d’aria (vento) presenti nell’ambiente, procedre con la regolazione della seconda valvola indicata in figura:
- con rotazione oraria = diminuisce il colpo finale
- con rotazione antioraria = aumenta il colpo finale

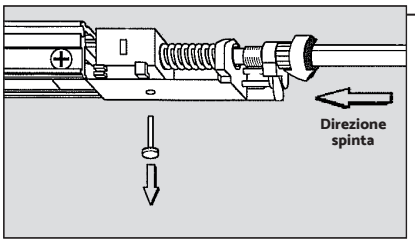

Attivazione del sequenziatore di chiusura delle ante
- rimuovere il carter di giunzione delle slitte.
- ad ante chiuse, spingere con un dito il punto indicato in figura affinche cada il piolo. Verificare il corretto funzionamento del chiudiporta agendo sulla ghiera zigrinata.
- rimontare il carter di congiunzione guida.

Il disegno è indicativo di: anta principale tira sinistra

La posa in opera deve essere eseguita da personale qualificato.
Eventuali modifiche sulla porta possono essere eseguite solamente se indicate nelle istruzioni di posa.