ISTRUZIONI DI MONTAGGIO

GLASSFIRE
SERRAMENTI TAGLIAFUOCO

Linea
ACCIAIO

GLASSFIRE
SERRAMENTI TAGLIAFUOCO

ISTRUZIONI DI MONTAGGIO

VETRATA APRIBILE

Linea
ACCIAIO

1. MONTAGGIO DEL FALSO TELAIO

(SE PREVISTO)

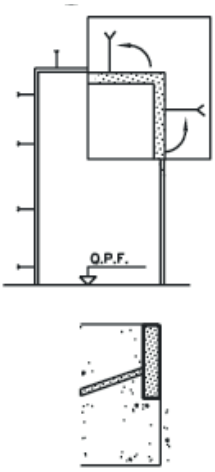

Se previsto, premurare il falso telaio con malta cementizia inserendolo nella muratura verificando che sia a piombo e a raso della stessa, e che la parte inferiore corrisponda alla quota pavimento finito Q.P.F.

2. PREPARAZIONE DEL TELAIO

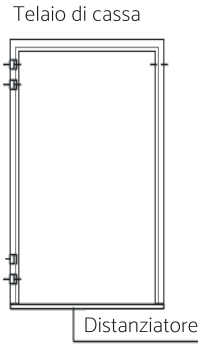

Rimuovere il distanziale del telaio.

Inserire il telaio nel vano spessorandolo ed avendo cura di controllare il piombo di ambedue i lati e lo squadro.

ATTENZIONE
Avendo già rimosso il distanziatore, per il fissaggio del telaio nella parte bassa, prestare attenzione alla larghezza.

3. MONTAGGIO DEL TELAIO

Posa in battuta esterna
Telaio a "ZETA"

Tasselli e viti non in dotazione

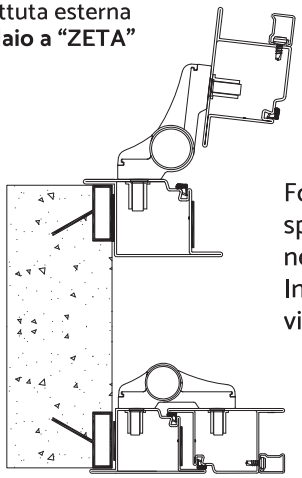

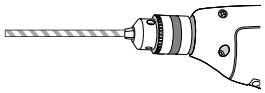

Forare il controtelaio in corrispondenza dei fori già esistenti nel telaio di cassa.
Inserire spessori ed avvitare con viti Ø 4,8 x 19 mm

Posa in battuta interna
Telaio a "TI"

3A. SOLUZIONE PIÙ USATA

Posa in luce
Telaio "ELLE"

Tasselli non in dotazione

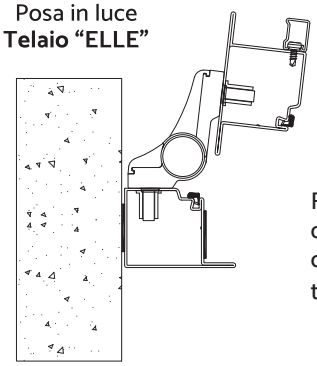

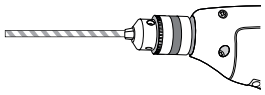

Forare il muro in corrispondenza dei fori già esistenti nel telaio di cassa. Inserire ed avvitare con tasselli, o tuboviti Ø 7,5x102 mm

NEL CASO DI PORTA A DUE ANTE:

1 - praticare un foro a pavimento di Ø 20 mm in corrispondenza dell'asta inferiore della seconda anta;
(tale operazione consente, in questa fase, la totale fuoriuscita dell'asta inferiore e superiore, dell'anta secondaria).
2 - regolare l'incontro superiore del telaio tramite le asole (vedi fig. 1).
3 - momentaneamente, non montare il pozzetto a pavimento.

Eseguire un ciclo completo di apertura e chiusura del serramento **(SENZA VETRI)**
verificando che i singoli componenti quali:
serratura, controserratura, dispositivo blocca aste e chiudiporta, abbiano un corretto funzionamento

Se necessario, agire sulla regolazione delle cerniere come da pagina 2.

Fissare definitivamente:
A) l'incontro superiore al telaio con delle viti
nei fori predisposti di Ø 5 mm. (vedi Fig. 1)
B) fissare il pozzetto per il bloccaggio asta, a pavimento
C) posizionare i tappi copriforo neri al telaio.

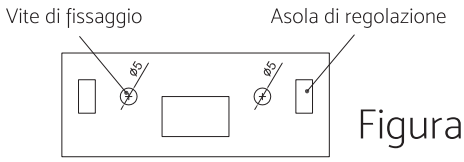

Figura 1

INCONTRO SUPERIORE

La posa in opera deve essere eseguita da personale qualificato.
Eventuali modifiche sulla porta possono essere eseguite solamente se indicate nelle istruzioni di posa.

GLASSFIRE
SERRAMENTI TAGLIAFUOCO

ISTRUZIONI DI MONTAGGIO

Linea
ACCIAIO

VETRATA APRIBILE

DETTAGLIO CERNIERA A 3 ALI

REGOLAZIONE IN ALTEZZA DELLE ANTE

Togliere il tappo inferiore e senza rimuovere le covers, inserire nella sede inferiore della cerniera (come indicato in figura 2) una chiave esagonale da 6 mm. Eseguire la regolazione voluta tenendo l'anta leggermente aperta poichè il contatto tra le guarnizioni di battuta potrebbero rendere difficoltosa l'operazione.

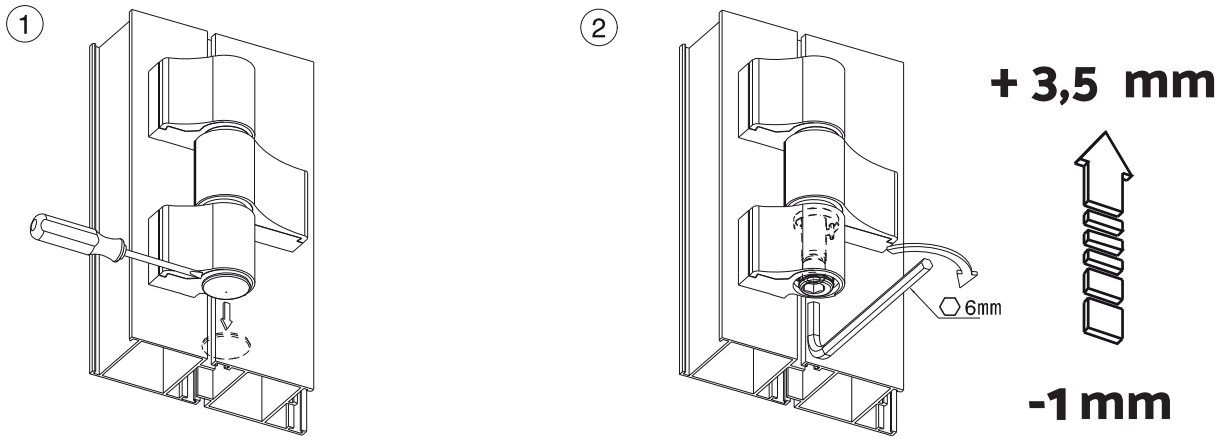

REGOLAZIONE IN ORIZZONTALE DELLE ANTE

Togliere il tappo superiore e svitare il pernetto per togliere la cover centrale. La regolazione avviene inserendo superiormente una chiave esagonale da 6 mm nella sede superiore.
Come indicato in figura 4, svitare il grano centrale e successivamente agire ruotando la chiave come necessario.
A regolazione ultimata serrare il grano e riavvitare il carter copricerniera centrale.

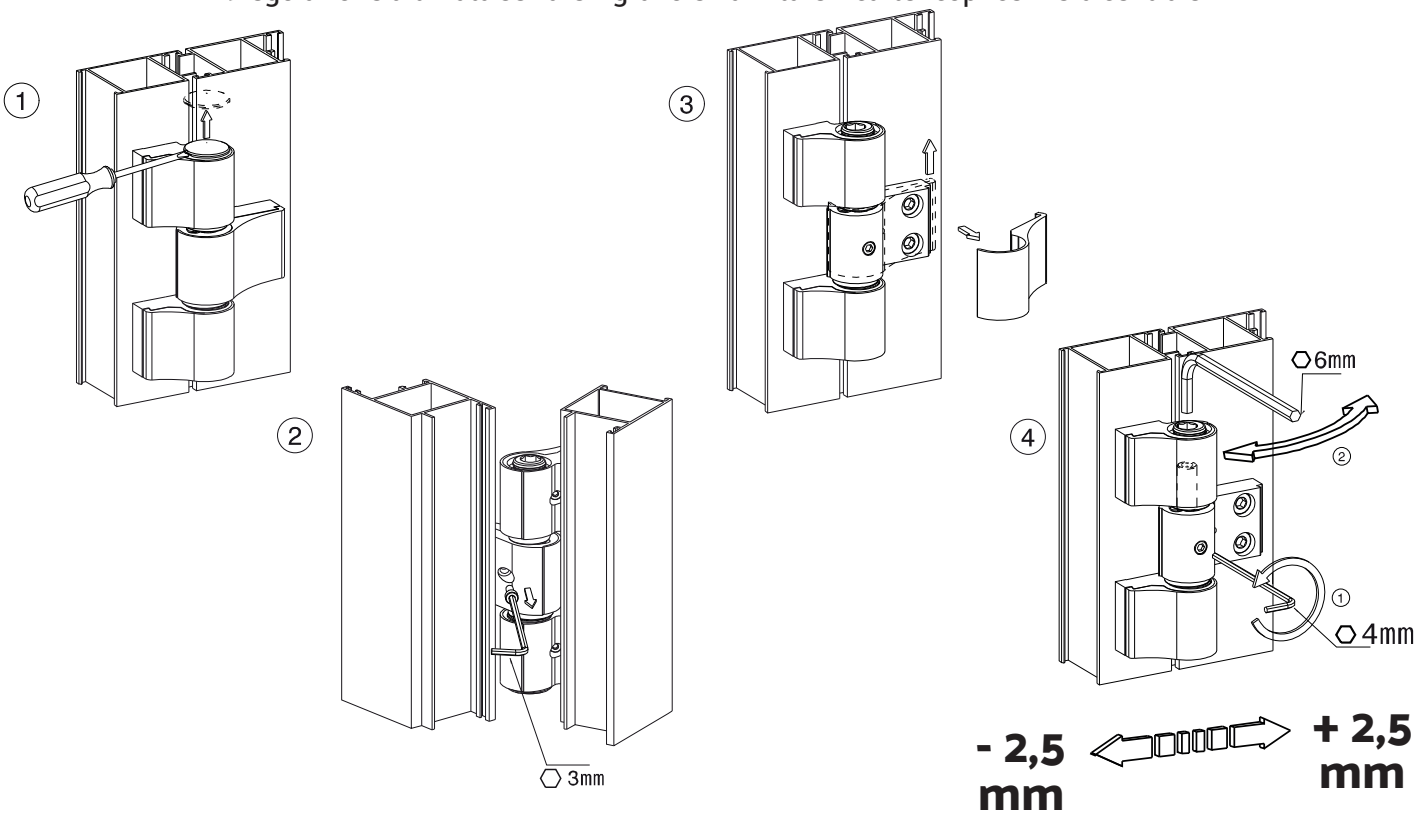

La posa in opera deve essere eseguita da personale qualificato.
Eventuali modifiche sulla porta possono essere eseguite solamente se indicate nelle istruzioni di posa.

GLASSFIRE
SERRAMENTI TAGLIAFUOCO

ISTRUZIONI DI MONTAGGIO

Linea ACCIAIO

VETRATA APRIBILE

VETRI

MONTAGGIO VETRI

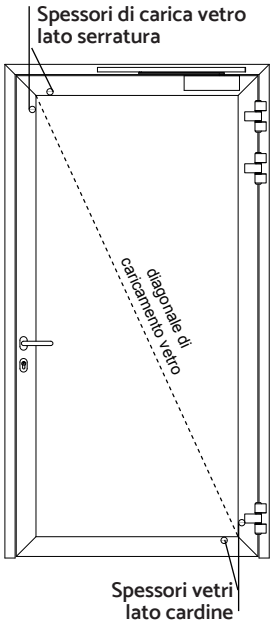

In presenza di traverso caricare solo il vetro inferiore, quello superiore può essere in appoggio.

1 - **Posizionare due spessori di dimensioni adeguate allo spessore del vetro nella parte inferiore e a circa 60 mm dall'angolo dei vetri.**

2 - **Montare il vetro come da indicazione riportata sull'etichetta presente sul vetrato (vedi foto e nota corrispondente)**

3 - Adagiare il vetro contro la guarnizione presente sull'aletta, facendo attenzione che questo si appoggi completamente **sugli** spessori inseriti al punto 1.

4 - Utilizzare ulteriori spessori per il caricamento vetri come da figura **a lato**

- Lato cerniera: in basso
- Lato opposto cerniera: in alto

Tutto ciò per consentire al peso del vetro di essere scaricato sul montante (lato cerniere)

5 - Montare profili fermavetro con fissaggio a scatto.

6 - Montare la guarnizione cingivetro ad infilare.

7 - **Utilizzare silicone neutro per saturare lo spazio creato dalla mousse evitando il deposito dello sporco**

NOTA

Ogni lastra di vetro EI è provvista di targhette adesive posizionate su uno dei quattro angoli.

Questo angolo deve essere posizionato nella parte inferiore di ogni riquadro di telaio e il lato delle targhette deve essere rivolto all'interno dell'edificio.

PER APPLICAZIONE ALL'ESTERNO

A - Individuare sul vetro l'apposita etichetta che contraddistingue il "LATO INTERNO" da montare all'interno dell'edificio.

B - La guarnizione di battuta del vetro posizionata sull'ala del profilo, non garantisce la tenuta all'acqua. E' tassativo applicare un cordone di silicone **acetico** trasparente **sulla guarnizione e per tutto il perimetro della specchiatura al fine di saturare lo spazio creato dalla mousse. Le infiltrazioni d'acqua dovute ad una errata sigillatura potrebbero causare la formazione di bolle e/o schiuma nel vetro Tagliafuoco**

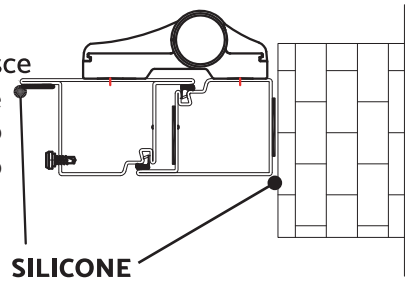

C - E' consigliato l'utilizzo di una pensilina parapioggia nella parte superiore dell'infisso

REGISTRAZIONI FINALI

- Eseguire un ciclo completo di apertura e chiusura del serramento.
- **Nel caso di porta stretta a due ante o finestra, montare il selettore di chiusura ante.** (per dettagli vedi pag. 4 in fondo)
- Montare gli accessori previsti come da contratto, attenendosi alle istruzioni di montaggio presenti nelle confezioni degli stessi.
- Sigillare con silicone l'intercapedine tra serramento e muratura o applicare gli eventuali coprifili.

La posa in opera deve essere eseguita da personale qualificato.
Eventuali modifiche sulla porta possono essere eseguite solamente se indicate nelle istruzioni di posa.

GLASSFIRE
SERRAMENTI TAGLIAFUOCO

ISTRUZIONI DI MONTAGGIO PER VETRATA APRIBILE 2 ANTE

Linea ACCIAIO

MONTAGGIO CHIUDIPORTA TS92 "GEMELLARE"

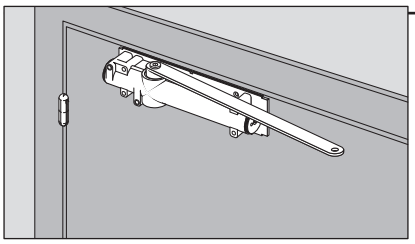

Il corpo del chiudiporta è fornito già installato sulle ante con il braccio già correttamente posizionato (come indicato in figura) e con la valvola chiusa.

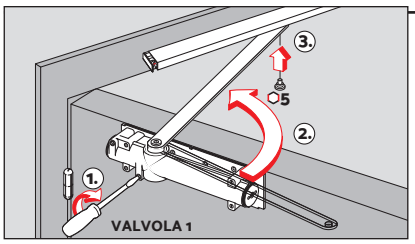

Operazione di precarica chiudiporta mediante la valvola "1" vicino al pignone:

1) Controllare che la valvola "1" sia chiusa.
2) Posizionare l'anta a 90° e spingere il braccio sino ad agganciarlo alla guida di scorrimento già installata sul telaio.
3) Avvitare il perno 3 nel dispositivo in Teflon presente nella guida.

Nota: dopo tale fase le ante restano in posizione di apertura.

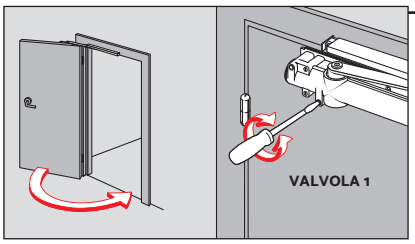

Svitare la valvola precedentemente serrata per ottenere la richiusura delle ante.

Regolazione della velocità di chiusura delle ante:
- con rotazione antioraria = aumento della velocità di chiusura
- con rotazione oraria = rallentamento della velocità di chiusura

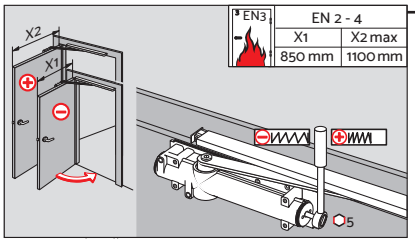

Regolazione della forza di chiusura tramite tendimolla
IMPORTANTE

Il chiudiporta è gia regolato per ante con larghezza di circa 800/900 mm.
Per ante con Larghezza:
- MAGGIORE di 900 mm, ruotare in senso orario la molla di carico.
- MINORE di 800mm, ruotare in senso antiorario la molla di carico.

UTLIZZARE CHIAVE A BRUGOLA DA 5mm

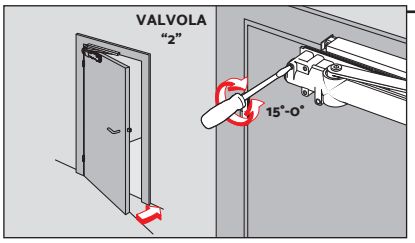

Regolazione del colpo finale mediante la valvola "2"

In funzione dei flussi d'aria (vento) presenti nell'ambiente, procedre con la regolazione della seconda valvola indicata in figura:
- con rotazione oraria = diminuisce il colpo finale
- con rotazione antioraria = aumenta il colpo finale

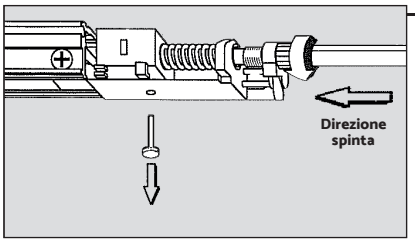

Attivazione del sequenziatore di chiusura delle ante

- rimuovere il carter di giunzione delle slitte.
- ad ante chiuse, spingere con un dito il punto indicato in figura affinche cada il piolo. Verificare il corretto funzionamento dei chiudiporta agendo sulla ghiera zigrinata qualora l'anta primaria si blocchi in chiusura
- rimontare il carter di congiunzione guida.

Il disegno è indicativo di: anta principale tira sinistra

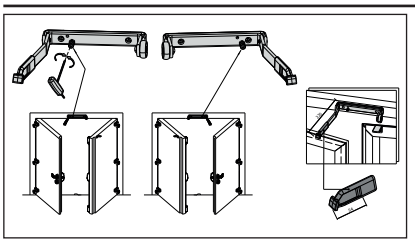

Per finestra 2 battenti, o porte di dimensioni inferiori a 1260 mm, applicazione del regolatore di chiusura come da figura al lato.

La posa in opera deve essere eseguita da personale qualificato.
Eventuali modifiche sulla porta possono essere eseguite solamente se indicate nelle istruzioni di posa.

GLASSFIRE
SERRAMENTI TAGLIAFUOCO

ISTRUZIONI DI MONTAGGIO

VETRATA FISSA

Linea
ACCIAIO

MONTAGGIO DEL FALSO TELAIO

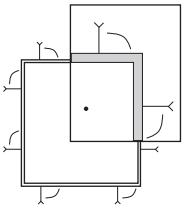

(SE PREVISTO)

Se previsto, premurare il falso telaio con malta cementizia inserendolo nella muratura verificando che sia a piombo e a raso della stessa.

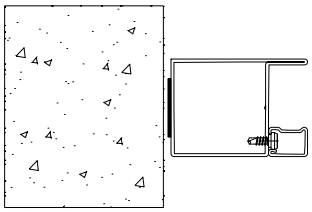

Soluzione più usata

Posa in luce
TELAIO ELLE

PREPARAZIONE DEL TELAIO

Forare il controtelaio in corrispondenza dei fori già esistenti nel telaio di cassa.
Inserire spessori ed avvitare con viti Ø 4,8 **x 19 mm**

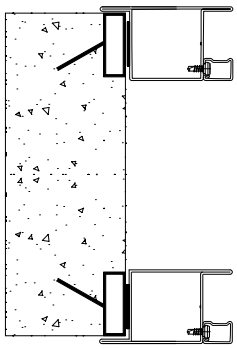

Posa in battuta esterna
Telaio a "T"

Tasselli e/o viti
non in dotazione

Posa in battuta interna
Telaio a "Z"

MONTAGGIO DEL TELAIO

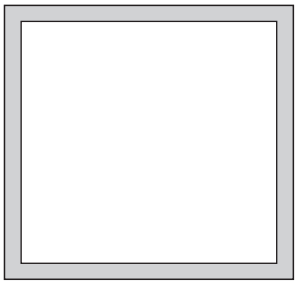

Inserire il telaio nel vano spessorandolo ed avendo cura di controllare il piombo di ambedue i lati e lo squadro.

PER ACCOPPIAMENTO CON ALTRE
VETRATE FISSE USARE VITI 5,5 X 25 mm

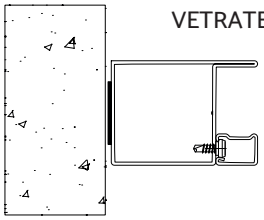

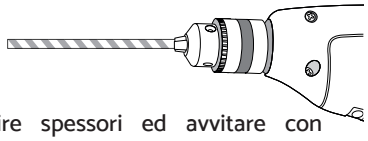

Inserire spessori ed avvitare con tasselli o tuboviti Ø 7,5x102 mm

MONTAGGIO VETRI

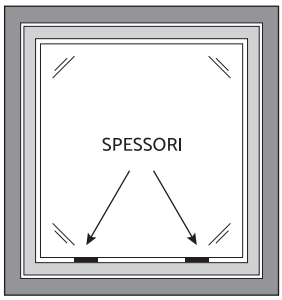

N.B.: I vetri stoccati obliquamente si curvano. Per raddrizzarli girarli in senso contrario e attendere che ritornino piani.

1 - Posizionare due spessori di dimensioni adeguate allo spessore del vetro nella parte inferiore e a circa 60 mm dall'angolo dei vetri.

2 - **Montare il vetro come da indicazione riportata sull'etichetta presente sulla vetrata**

3 - Adagiare il vetro contro la guarnizione presente sull' "aletta vetro", facendo attenzione che questo si appoggi completamente agli spessori inseriti al punto 1.

4 - Montare profili fermavetro con fissaggio a scatto.

5 - Montare la guarnizione cingivetro ad infilare.

6 - Sigillare con silicone NEUTRO per saturare lo spazio creato dalla mousse evitando il deposito dello sporco.

PER APPLICAZIONE ALL'ESTERNO

A - Individuare sul vetro l'apposita etichetta che contraddistingue il "LATO INTERNO", da montare sul lato interno dell'edificio.

B - La guarnizione di battuta del vetro posizionata sull'ala del profilo, non garantisce la tenuta all'acqua. E' tassativo applicare un cordone di silicone **acetico** trasparente **sulla guarnizione e per tutto il perimetro della specchiatura al fine di saturare lo spazio creato dalla mousse. Le infiltrazioni d'acqua dovute ad una errata sigillatura potrebbero causare la formazione di bolle e/o schiuma nel vetro Tagliafuoco. E' consigliato l'utilizzo di una scossalina parapioggia nella parte superiore dell'infisso**

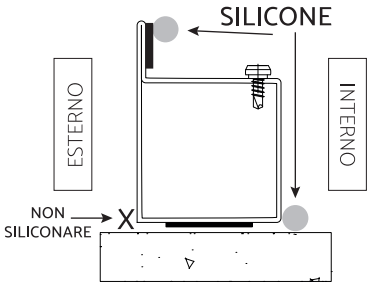

La posa in opera deve essere eseguita da personale qualificato.
Eventuali modifiche sulla porta possono essere eseguite solamente se indicate nelle istruzioni di posa.